Century Corporation User's Manual

JA

CT

EN

ZIPANG USB3.1

CZP25U31GD

取扱説明書

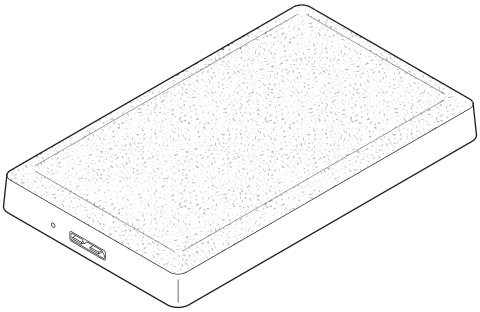

CENTURY

CZP25U31GD Manual　2015/09/09

もくじ

JA CT EN

ごあいさつ 4

はじめに 5

- ●安全上のご注意 5
- ●制限事項 10
- ●ご使用の前に 11

製品仕様 12

製品内容 13

各部の名称 14

対応情報 16

- ●対応HDD/SSD 16
- ●対応OS 16
- ●対応機種 17

使用上のお願い 18

HDD/SSDの組み込み方法 19

- ●HDD/SSD接続の前に 19
- ●HDD/SSDを本体に組み込む 20
- ●7mm厚のHDD/SSDを本体に組み込む場合 23

PCとの接続方法 24

トラブルシューティング 26

FAQ 30

サポートのご案内 34

ごあいさつ

JA このたびは「ZIPANG USB3.1」をお買い上げいただき、まことにありがとうございます。

CT 本書には、重要な注意事項や本製品のお取り扱い方法が記載されています。

EN ご使用になる前に本書をよくお読みのうえ、本製品を正しく安全にお使いください。
また、お読みになった後も大切に保管し、必要に応じてご活用ください。

はじめに

安全上のご注意〈必ず守っていただくようお願いいたします〉

○ご使用の前に、安全上のご注意をよくお読みのうえ、正しくご使用ください。
○この項に記載しております注意事項、警告表示には、使用者や第三者への肉体的危害や財産への損害を未然に防ぐ内容を含んでおりますので、必ずご理解のうえ、守っていただくようお願いいたします。

■次の表示区分に関しましては、表示内容を守らなかった場合に生じる危害、または損害程度を表します。

⚠警告	この表示で記載された文章を無視して誤った取り扱いをすると、人が死亡または重傷を負う可能性を想定した内容を示します。
⚠注意	この表示で記載された文章を無視して誤った取り扱いをすると、人が傷害ないし物的損害を負う可能性を想定した内容を示します。

	注意指示事項		禁止(禁止行為)
	分解禁止		濡れた手での接触禁止
	水濡れ禁止		電源プラグを抜く
	接触禁止		ケガに注意

JA

CT

EN

安全上のご注意〈必ず守っていただくようお願いいたします〉

⚠警告

煙が出る、異臭がする、異音がする場合は使用しない

煙が出る、異臭がする、異音がするときは、すぐに機器の電源スイッチを切り、電源プラグをコンセントから抜いて、弊社サポートセンターまでご連絡ください。
異常状態のまま使用すると、故障、火災、感電の原因となります。

機器の分解、改造をしない

機器の分解、改造をしないでください。
内部に手を触れると、故障、火災、感電の原因となります。
点検、調整、修理は、弊社サポートセンターまでご連絡ください。

機器の内部に異物や水を入れない

機器の内部に異物や水が入った場合は、すぐに機器の電源スイッチを切り、電源プラグをコンセントから抜いて、弊社サポートセンターまでご連絡ください。
異物が入ったまま使用すると、故障、火災、感電の原因となります。

不安定な場所に機器を置かない

ぐらついた台の上や傾いた場所、不安定な場所に機器を置かないでください。
落ちたり、倒れたりして、故障、けがの原因になることがあります。

電源の指定許容範囲を超えて使わない

機器指定の電圧許容範囲を必ず守ってください。
定格を越えた電圧での使用は、故障、火災、感電の原因となります。

⚠警告

電源コード、接続コードに関しての注意事項

以下の注意点を守ってご使用ください。
被膜が損傷したり、故障を招くだけではなく、ショートや断線で加熱して、火災、感電の原因になることがあります。

- 電源コードを無理に曲げる、ねじる、束ねる、はさむなどの行為をしないでください。
- コードの上に機器本体や重い物を置かないでください。
- ステープル、釘などで固定しないでください。
- 足を引っかけるおそれのある場所には設置しないでください。
- 電源プラグはホコリや水滴がついていないことを確認し、根元までしっかり差し込んでください。
- ぐらぐらするコンセントには接続しないでください。

雷が鳴り出したら機器に触れない

雷が発生しそうなときは、電源プラグをコンセントから抜いてください。
また、雷が鳴りだしたら電源コードやケーブル、機器に触れないでください。感電の原因となります。

ぬれた手で機器に触れない

ぬれたままの手で機器に触れないでください。感電や故障の原因になります。

体に異変が出たら使用しない

体に異変が出た場合は、ただちに使用をやめて、医師にご相談ください。
機器に使用されている塗料や金属などによって、かゆみやアレルギーなどの症状が引き起こされることがあります。

JA

CT

EN

安全上のご注意〈必ず守っていただくようお願いいたします〉

⚠注意

設置場所に関しての注意事項

以下のような場所には機器を置かないでください。故障、火災、感電の原因となります。

- 台所、ガスレンジ、フライヤーの近くなど油煙がつきやすいところ
- 浴室、温室、台所など、湿度の高いところ、雨や水しぶきのかかるところ
- 常に5℃以下になる低温なところや40℃以上の高温になるところ
- 火花があたるところや、高温度の熱源、炎が近いところ
- 有機溶剤を使用しているところ、腐食性ガスのあるところ、潮風があたるところ
- 金属粉、研削材、小麦粉、化学調味料、紙屑、木材チップ、セメントなどの粉塵、ほこりが多いところ
- 機械加工工場など、切削油または研削油が立ち込めるところ
- 食品工場、調理場など、油、酢、揮発したアルコールが立ち込めるところ
- 直射日光のあたるところ

⚠注意

長期間使用しない場合は接続コードを外してください

長期間使用しない場合は、安全および節電のため、接続コードを外して保管してください。

機器を移動するときは接続コード類をすべて外してください

移動する際は、必ず接続コードを外して行ってください。
接続したままの移動は故障の原因となります。

小さいお子様を近づけない

小さいお子様を機器に近づけないようにしてください。
小さな部品の誤飲や、お子様が機器に乗ってしまうなど、けがの原因になることがあります。

静電気にご注意ください

機器に触れる際は、静電気にご注意ください。
本製品は精密電子機器ですので、静電気を与えると誤動作や故障の原因となります。

JA

CT

EN

制限事項

- 本製品を使用するによって生じた直接、間接の損害、データの消失などについては、弊社では一切その責を負いません。
- 本製品は、医療機器、原子力機器、航空宇宙機器など、人命に関わる設備や機器、および高度な信頼性を必要とする設備、機器での使用は意図されておりません。
  このような環境下での使用に関して、弊社では一切その責を負いません。
- ラジオやテレビ、オーディオ機器の近くでは誤動作することがあります。
  必ず離してご使用ください。
- 本製品（ソフトウェアを含む）は日本国内での使用を前提としており、日本国外で使用された場合、弊社では一切その責を負いません。
- 本製品はシリアルATA HDD/SSD組み込み用途用です。

ご使用の前に

- 本書の内容に関しましては、将来予告なしに変更することがあります。
- 本書は万全を期して作成しておりますが、万一ご不審な点や誤りなどお気づきのことがありましたら、弊社サポートセンターまでご連絡いただきますようお願いします。
- 本製品を使用することによって生じた、直接・間接の損害、データの消失等については、弊社では一切その責を負いません。
- Windows は、米国Microsoft Corporation の米国およびその他の国における商標または登録商標です。
- Apple、Mac、Mac OS は、米国および他の国々で登録された Apple Inc. の商標です。
- 本書記載の各商品、および製品、社名は各社の商標ならびに登録商標です。
- イラストと実際の商品とは異なる場合があります。
- 改良のため、予告なく仕様を変更することがあります。

注意

静電気や水分は機器を破壊する原因となりますので、SATA機器の取り扱い時には静電気防止バンド等を用い、水気を避けて故障の防止に努めてください。

製品仕様

JA

CT

EN

■商　　品　　名：ZIPANG USB3.1
■型　　番：CZP25U31GD
■インターフェイス
- デバイス側：SATA Ⅰ/Ⅱ/3.0/1.5Gbps/3.0Gbps/6Gbps
- ホ ス ト側：USB3.1 Generation2 10Gbps

■USBコネクタ形状：Micro B
■重　　量：約 230g(HDD/SSD含まず)
■寸　　法：W 76mm × H 14mm × D 129mm
（突起部除く）
■温 度 ・ 湿 度：温度5℃～35℃、湿度20%～80%
（結露しないこと、接続するPCの動作範囲内であること。）

※本製品にHDD/SSDは付属しておりません。

製品内容

□CPZ25U31GD 本体

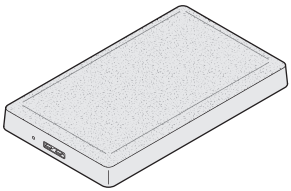

□専用USBケーブル

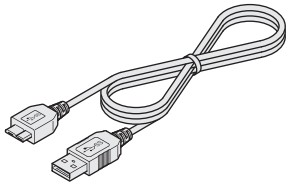

□7mm厚HDD/SSD用
スペーサーパッド

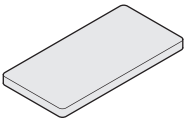

□取扱説明書/保証書

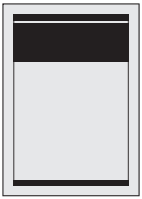

※本製品にHDD/SSDを取り付ける際に、プラスドライバー(1番)が必要になります。製品には付属しませんので別途ご用意ください。

各部の名称

JA

CT

EN

■背面

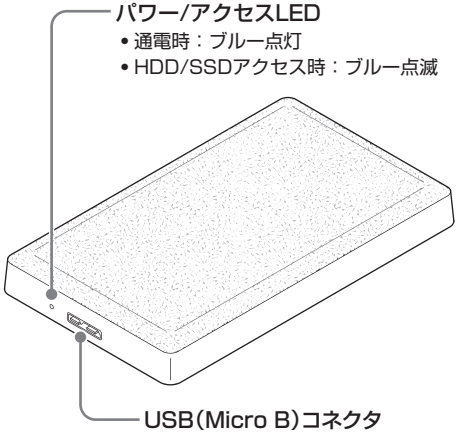

■底面

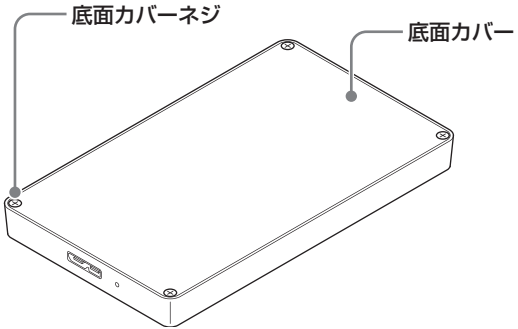

対応情報

JA

CT

EN

対応HDD/SSD

■5V駆動の7mm厚または9.5mm厚 2.5" SATA HDD/SSD（SATA I/II/3.0/1.5Gbps/3.0Gbps/6Gbps）

※本製品はSATA HDD/SSD専用です。PATA(IDE)は接続できません。
※1.8インチ、ZIFコネクタ、Micro SATAコネクタ、PCIe接続、3.3V駆動、12V駆動およびSATA接続以外の特殊形状HDD/SSDは使用できません。
※本製品は2.5インチHDDの形状を基準に設計されておりますので、上部カバー等が通常の2.5インチHDDと異なる形状のSSDは接続できない場合があります。
※本製品の構造上、HDDの取り付け、取り外しを行う際にHDDに傷がつく場合がございます。
HDDに傷がついたり、貼付してあるラベルやシールがはがれた場合、HDDメーカーの保証が受けられなくなる場合がございます。
HDDの出し入れはゆっくりと静かに行い、必要以上に傷がつかないように慎重にお取扱いください。

対応OS

【Windows】

■Windows 10/Windows 8(8.1)/Windows 7

※Windows RT、Starter Edition、Embeddedは動作対象外となります。
※Windows Updateにて最新の状態(Service Pack含む)にしてご使用ください。
最新ではない環境での動作はサポート対象外となります。

【Mac】

■Mac OS 10.10.5/10.9.5

対応機種

【Windows】

■USB3.1/3.0/2.0インターフェイスポートを搭載した PC/AT互換機

※CPUクロック 2GHz以上/メインメモリ 4GB以上推奨
※UASPでの動作には、UASPに対応したUSBホストインターフェイスとWindows 8以降のOSが必要となります。

■動作確認済みUSB3.1ホストインターフェイス

- センチュリー製 CIF-U31P2
  （asmedia ASM1142 USB3.1ホストインターフェイス）
- ASUS Z97-A USB3.1
  （asmedia ASM1142 USB3.1ホストインターフェイス）

※各ホストインターフェイスのドライバは最新のものをご使用ください。
※PCMCIA、Express CardのUSBホストインターフェイスカードは、電力の供給が不足して動作しない場合があります。

【Mac】

■USB3.1/3.0/2.0インターフェイスポートを搭載したIntel Mac

※USB3.1/3.0での動作には、USB3.1またはUSB3.0ホストインターフェイスが必要となります。
※UASPでの動作には、UASPに対応したUSBホストインターフェイスとMac OS 10.9.5以降のOSが必要となります。
※USB-C（Type-C）コネクタ搭載のPCおよびMacに接続する場合、USB Type-C変換アダプタ等が必要になります。
本製品には付属しませんので、別途お買い求めください。

使用上のお願い

JA

CT

EN

※製品の性質上、すべての環境、組み合わせでの動作を保証するものではありません。

本製品からのOS起動に関して

- 本製品はOS起動には対応していません。

SATA HDD/SSDの取り扱いについて

- HDD/SSDの保護のために、未使用時は本製品からHDD/SSDを取り外して保管してください。
- SATA HDD/SSDの接続コネクタにはメーカーの推奨するHDD/SSDの着脱保証回数が設定されております。
  この回数を超えるとHDD/SSDとしての品質を保証できませんので、着脱する回数は必要最小限にてご使用ください。

HDD/SSDの組み込み方法

HDD/SSD接続の前に

★HDD/SSDおよび本製品の基板部は精密機器ですので、衝撃には十分ご注意ください。

★HDD/SSD接続の際には、静電気に十分注意してください。
人体に滞留した静電気が精密機器を故障させる原因になることがあります。作業の前に、金属のフレームなどに触れて放電するか、静電気防止バンドなどをお使いください。

本製品は 2.5インチSATA HDD/SSD専用 です。
IDE(PATA)HDD/SSDは接続できません。

注意 すでにデータの入っているHDD/SSDを接続する場合は、接続時の不測の事態に備えてデータのバックアップを必ず行ってください。

警告 本製品のケースや基板、HDD/SSDの基板面、コネクタ等で手を切らないよう、十分ご注意ください。

HDD/SSDの組み込み方法

JA

HDD/SSDを本体に組み込む

CT

EN

❶本体を裏返し、4箇所の底面カバーネジをドライバー※で取り外します。
※ネジの取り付け、取り外しには1番のプラスドライバーをお使いください。
プラスドライバーは製品には付属しませんので別途ご用意ください。

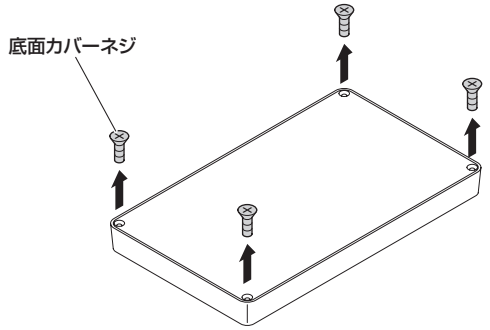

❷底面カバーを取り外します。

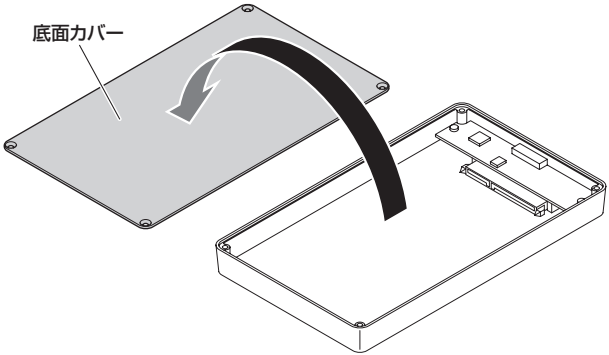

❸HDD/SSDを取り付けます。
差し込む際、HDD/SSDの向きにご注意ください。

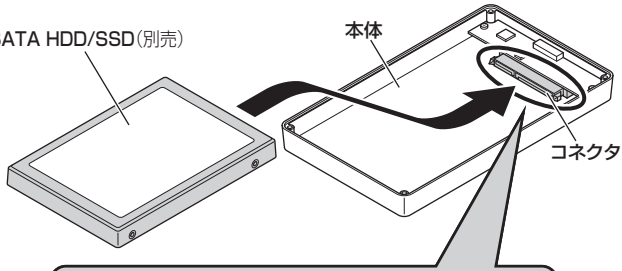

⚠警告

HDD/SSDをコネクタに半挿しした状態で通電すると、ディスクや基板が破損します。間違いなく奥まで正しい位置に接続するように気を付けてください。

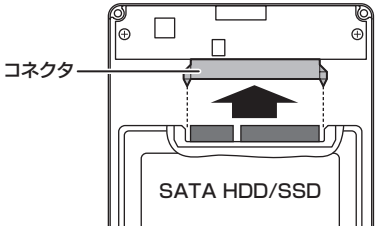

⚠注意

HDD/SSDをコネクタに半挿しした状態で通電すると、ディスクや基板が破損します。間違いなく奥まで正しい位置に接続するように気を付けてください。

HDD/SSDの組み込み方法

JA

CT

EN

HDD/SSDを本体に組み込む（つづき）

❹底面カバーを取り付けます。

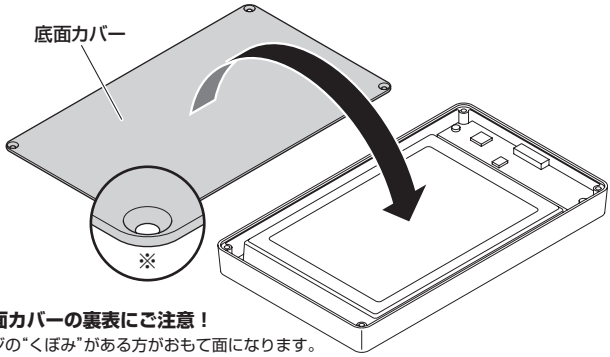

※底面カバーの裏表にご注意！
ネジの“くぼみ”がある方がおもて面になります。

❺4箇所の底面カバーネジをネジ止めして完成です。

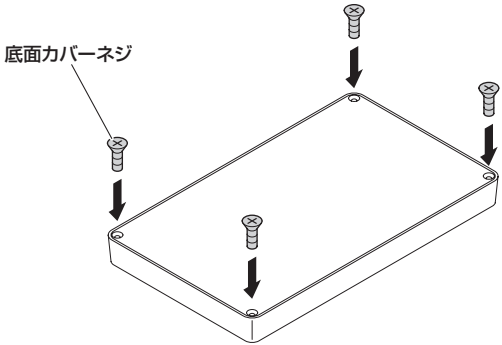

※HDD/SSDを取り出す際は逆の手順をたどってください。

7mm厚のHDD/SSDを本体に組み込む場合

本製品に7mm厚のHDD/SSDを組み込む場合、底面カバーの裏側に7mm厚HDD/SSD用スペーサーパッド(付属)を貼り付けてご使用ください。

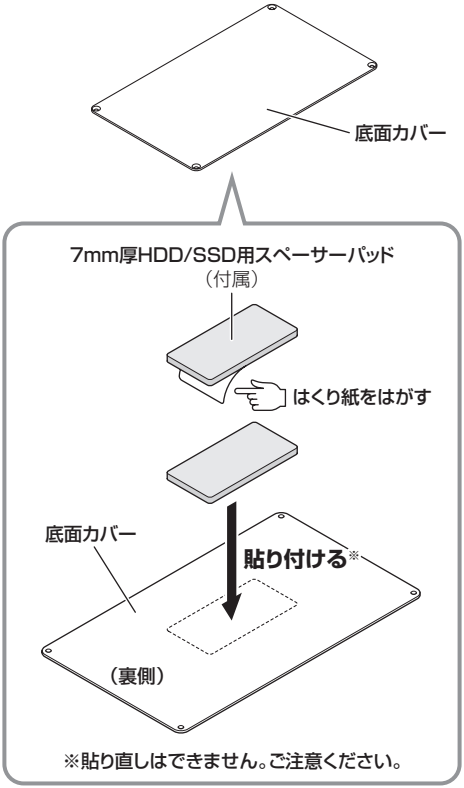

PCとの接続方法

JA

CT

EN

ご使用になるPCへは付属のケーブルを用い、下図を参考に接続してください。

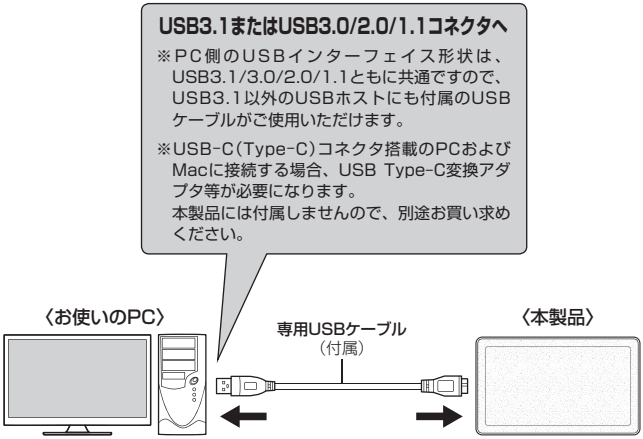

先頭ページへ

トラブルシューティング

JA
CT
EN

主なトラブルの対処方法を説明いたします。
「故障かな?」と思われましたら、以下をお読みのうえ、記載されている対処方法をお試しください。

■認識されない。

以下をお試しください。
- HDD/SSDが正常に差し込まれているか確認する。
- 各接続ケーブル、ACケーブル等を確認する。
- パワー/アクセスLEDが点灯してもが点灯しているか確認する。
- USB3.1ホストが正常に動作しているか確認する。

■パワー/アクセスLEDが点灯しても、HDDが回転している音がしない。

配線が正しく接続されているかご確認ください。
また、付属のケーブル以外を接続されると、故障や事故の原因となりますので、必ず付属のケーブルをご使用ください。

■スリープ、スタンバイ、休止状態から復帰するとフリーズする、アクセスできない。

本製品はWindows、Macともに、スリープ、スタンバイ、休止状態に対応しておりません。
スリープ、スタンバイする前に取り外しを行ってください。

■本製品からOSが起動しない。

OS起動はサポートしておりません。

■新しいHDDをセットしたが、マイコンピュータ内（Windows）、デスクトップ（Mac）にHDDのアイコンが表示されない。

新しいHDDは接続後、領域の確保とフォーマットの作業が必要となります。
【領域の確保とフォーマット】または【Mac OSでの使用方法】をご参照のうえ、初期化の作業を行ってください。

- **Windowsでお使いの場合**

→別冊P.3【領域の確保とフォーマット】をご確認ください。

- **Macでお使いの場合**

→別冊P.12【Mac OSでの使用方法】をご確認ください。

■PCMCIA、Express CardのUSBカード経由で動作しない。

PCMCIA、Express CardのUSBカードでは電力が不足してしまいます。
PCMCIA、Express CardのUSBカードに電力を補強するACアダプター等がある場合、ACアダプターを接続してご使用ください。

■HDDにアクセスしていないのに、パワー/アクセスLEDが点滅します。故障ですか？

ウイルススキャンや各ソフトのアップデートチェック、インデックス作成等、OSのバックグラウンド処理で本製品のHDDにアクセスする場合があります。

■S.M.A.R.T情報が表示されない。

S.M.A.R.Tを参照するソフトによって対応が大きく異なり、表示できるものとできないものがあるようです。
弊社では表示に対応しているツールの提供はございません。

トラブルシューティング

JA

CT

EN

■30分以上経ってもHDDのフォーマットが完了しない(Windows)

HDDのフォーマット時、「クイックフォーマット」を選択せず通常のフォーマットを選択すると、フォーマットに時間がかかります。
フォーマットを短時間で完了させたい場合は「クイックフォーマット」を選択してください。
詳しくは、別冊P.3【領域の確保とフォーマット】をご参照ください。

■USB3.1接続時にUSB2.0として認識してしまう

本製品の電源をオンにしたままUSBケーブルを接続すると、接続するタイミングによってUSB2.0機器として認識してしまう場合があります。
PCの電源をOFFにした状態で本製品を接続し、動作をご確認ください。

■USB3.0接続時、接続してしばらく経つと認識されなくなってしまう

ご使用のUSB3.0インターフェイス側のドライバによる不具合の可能性があります。
ご使用のUSB3.0インターフェイスのドライバのアップデート状況をご確認ください。

■転送速度が遅い

USB2.0ホストに接続した場合、転送速度は最大で480Mbps(理論値)となります。USB3.0/3.1ホストに接続した場合でも、内蔵したHDD自体の速度が遅い場合や、同時に接続しているUSBデバイスの影響、CPUの負荷率などにより、本来の転送速度を得ることができない場合があります。
また、USB高速化ツール等を使用した場合、本来の転送速度を発揮できない場合がありますので、その際はツールの機能をオフにして再度お試しください。

■HDDの回転が不安定、または回転しません（USB2.0、HDD使用時）

USBハブなどを経由して接続を行っていませんか？
バスパワータイプのUSBハブを経由すると電力不足になり、動作しない場合があります。
直接USBポートに接続して動作をご確認ください。

■HDDを入れると底面カバーが閉まらない

HDDの厚みが9.5mmまたは7mmであるかをご確認ください。
12.5mm厚のHDDは本製品ではご使用になれません。
また、ノートパソコンから取り外したHDD等の場合、ノートパソコンに固定するためのマウンタ（固定器具）が取り付けられていないかをご確認ください。

■2TBのHDDを接続したのに、認識される容量が1.8TB程度になってしまう

計算方法の違いはないか、ご確認ください。
ほとんどすべてのハードディスクドライブメーカーは、公称容量を
・1 MB = 1,000,000バイト
で計算した値で示しています。
それに対し、一般的には、
・1 KB = 1024 バイト
・1 MB = 1024 × 1024 = 1,048,576 バイト
・1 GB = 1024 × 1024 × 1024 = 1,073,741,824 バイト
・1 TB = 1024 × 1024 × 1024 × 1024 = 1,099,511,627,776 バイト
です。
たとえば2TBと表示されているドライブの場合、これを一般的なTBに換算してみますと、
・2,000,000,000,000 ÷ 1,099,511,627,776 = 約 1.8TB
となり、200GB程度少なくなることがお分かりいただけると思います。
このような計算方法が（ハードディスクドライブメーカーでは）一般的となっておりますので、ご理解をお願いいたします。

FAQ（よくある質問とその回答）

JA

CT

EN

Q. どんな形式のHDD/SSDが接続可能ですか？

A. 2.5インチサイズのシリアルATA（SATA）HDD/SSDが接続可能です。
パラレルATA（IDE）のHDD/SSDは接続できません。

Q. 着脱可能回数は何回ですか？

A. 本製品に装備されているコネクタの耐久性は約10,000回となっております。
HDD/SSD側にもそれぞれ同様の耐久性が設定されておりますので、くわしい着脱可能回数はHDD/SSDの製造メーカーにお問い合わせください。

Q. 他の機器で使用していたデータの入ったHDDを入れて、そのままデータにアクセスできますか？

A. 基本的には使用可能ですが、以前ご使用いただいていた環境によってはご使用になれない場合があります。ご使用になれない場合は、フォーマットを行う必要があります。
不慮の事故によるデータの消失を避けるためにも、データが入ったHDDを接続する場合は必ずバックアップをとってからの作業をお願いいたします。

Q. 30分以上経ってもHDDのフォーマットが完了しません（Windows）。

A. HDDのフォーマット時、「クイックフォーマット」を選択せず通常のフォーマットを選択すると、フォーマットに時間がかかります。
フォーマットを短時間で完了させたい場合は、「クイックフォーマット」を選択してください。
詳しくは、別冊P.3【領域の確保とフォーマット】をご参照ください。

Q. Windows ServerやLinuxで動作しますか？

A. サポート対象外となります。
サポート対象外のOSに関しては弊社で動作確認を行っておらず、ご使用に関しては自己責任での範囲となります。
ドライバの提供や操作方法等はご案内できかねます。

Q. S.M.A.R.T情報が表示されません。

A. S.M.A.R.Tを参照するソフトによって対応が大きく異なり、表示できるものとできないものがあるようです。
弊社では表示に対応しているツールの提供はございません。

FAQ（よくある質問とその回答）

JA

CT

EN

Q. USB3.1接続時の実際の転送速度は？

A. USB3.1は理論値で10Gbpsと非常に高速ですが、CPUやUSB3.1ホストの性能によって実測値は変わってきます。
弊社テスト環境での実測値は下図になります。

Window 8.1環境でのUSB3.1転送速度

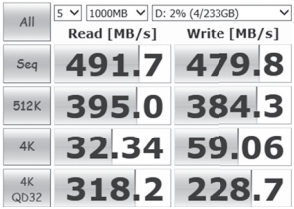

《テスト環境》

■使用マザーボード
ASUS Z97-A USB3.1

■使用SSD
SAMSUNG 850EVO 250GB

■ベンチマークソフト
CrystalDiskMark 3.0.4

Windows 7環境でのUSB3.1転送速度

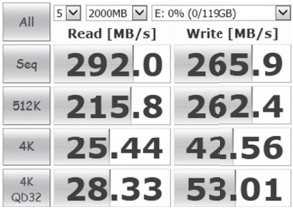

《テスト環境》

■使用マザーボード
GIGABYTE GA-X48-DS4

■使用SSD
SAMSUNG 840PRO 128GB

■ベンチマークソフト
CrystalDiskMark 3.0.2

サポートのご案内

JA

CT

EN

【販売・サポート】
株式会社 センチュリー

CENTURY

■サポートセンター
〒277-0872　千葉県柏市十余二翁原240-9
【TEL】04-7142-7533
（平日 午前10時～午後5時まで）
【FAX】04-7142-7285
【Web】http://www.century.co.jp
【Mail】support@century.co.jp

～お願い～
修理をご依頼の場合、必ず事前にサポートセンターにて受付を行ってから発送をお願いいたします。

アンケートにご協力をお願いします

センチュリー商品をお買い求めいただき、まことにありがとうございます。
今後の商品開発などの参考にさせていただきますので、下記URLにてアンケートの入力をお願いいたします。
どうぞよろしくお願いいたします。

～弊社商品につきましてのアンケート～

【URL】http://www.century.co.jp/que.html

Century Corporation User's Manual

JA

CT

EN

ZIPANG USB3.1

CZP25U31GD

使用説明手冊

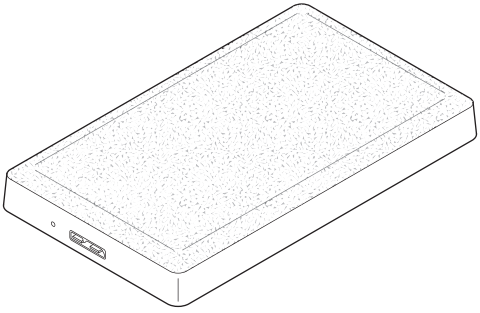

CENTURY

先頭ページへ

目录

JA

CT

EN

问候 38

产品规格 39

产品内容 40

各部位的名称 41

对应情报 42

●对应HDD(硬盘)/SSD(电子固态硬盘)型式 …… 42
●对应OS(操作系统)型式 …… 42
●对应机种型式 …… 43

使用上注意事项 44

HDD(硬盘)/SDD(电子固态硬盘)的安装方法 45

●HDD/SDD连接前 …… 45
●HDD/SDD与主体安装 …… 46
●7mm厚的HDD/SSD与主体安装时 …… 49

与PC的连接方法 50

疑难解答 51

FAQ(常见问与答) 55

问候

JA 由衷地感谢您购买「ZIPANG USB3.1」。

本手册记载了重要的注意事项与本产品的使用方法。

CT 为了能安全正确的使用本产品，在使用本产品前，请仔细

EN 阅读本产品的使用说明手册。

另外，阅读本说明手册后请妥善保管，继续使用。

产品规格

■商　品　名　称：ZIPANG USB3.1
■型　　号：CZP25U31GD
■界　　面
【Device(装置端)】：SATA Ⅰ/Ⅱ/3.0/1.5Gbps/3.0Gbps/6Gbps
【Host侧(连接端)】：USB3.1 Generation2 10Gbps
■USB接口形状：Micro B
■重　　量：约 230g(不包含硬盘)
■尺　　寸：长76mm×高14mm×宽129mm
(不包含突出部分)
■温度・湿度：温度5～35℃、湿度20～80%
(无水气干扰的正常工作范围)

※本产品不包含HDD/SSD

产品内容

JA

CT

EN

□CPZ25U31GD 主体

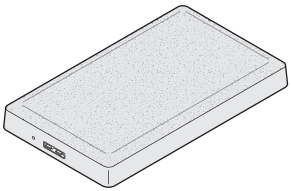

□专用USB连接线

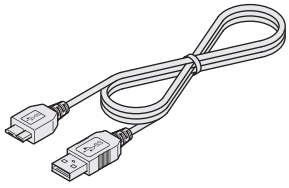

□7mm厚HDD/SSD用
间隔垫片

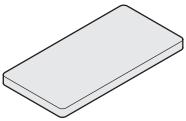

□使用说明手册

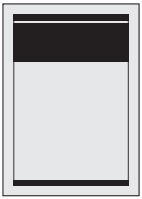

※本产品组装HDD/SSD时，需要十字螺丝起子。
本产品内没有附赠，请另行准备。

各部位的名称

■侧边

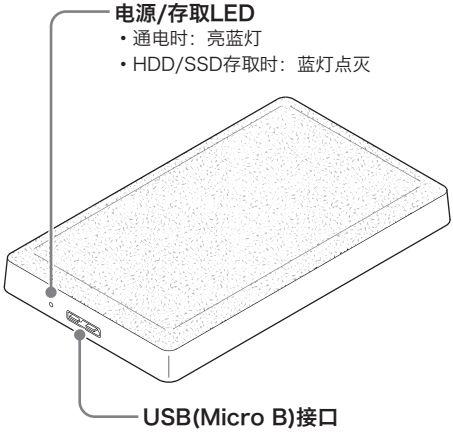

■底面

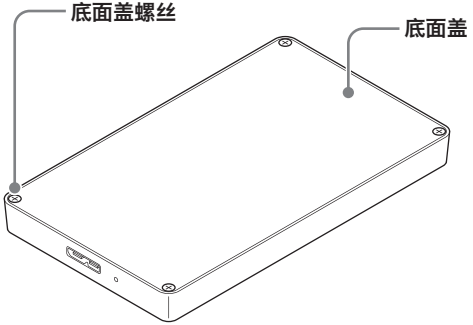

対応情報

JA

CT

EN

対応HDD(硬盘)/SSD(电子固态硬盘)型式

■5V駆動的7mm厚或9.5mm厚的2.5" SATA HDD/SSD (SATA Ⅰ/Ⅱ/3.0/1.5Gbps/3.0Gbps/6Gbps)

※本产品为SATA HDD专用。PATA(IDE)HDD不适用。

※1.8寸、ZIF接口、Micro SATA接口、PCIe连接、3.3V駆動或者SATA连接之外的特殊形状的HDD/SSD无法使用。

※本产品为2.5吋HDD的形状为基础而设计的
正面盖等有特殊设计形状的SSD无法使用。

※因本产品构造缘故，HDD/SSD安装取出时，可能会造成HDD/SSD擦伤，请知悉。
若HDD/SDD有擦伤，或者贴在上面的标签或贴纸有脱落，可能会失去原厂保固。
所以安装HDD/SSD时请小心处理。

対応OS(操作系统)型式

【Windows】

■Windows 10/Windows 8(8.1)/Windows 7

※無法使用Windows RT、Starter Edition、Embedded
※請保持Update Windows在最新状態。

【Mac】

■Mac OS 10.10.5/10.9.5

对应机种型式

【Windows】

■搭载USB3.1/3.0/2.0的界面端口(Interface port)的电脑

※推荐 CPU运算速度2GHz/内存容量4GB以上

※使用UASP运作时，需要可对应UASP的主机接口与Windows 8以后的OS系统。

■本公司确认运作良好的USB3.1的主机控制介面(Host Interface)

- **Century制 CIF-U31P2**
  (asmedia ASM1142 USB3.1Host Interface)
- **ASUS Z97-A USB3.1**
  (asmedia ASM1142 USB3.1Host Interface)

※请更新各主机控制介面(Host Interface)的驱动程度到最新版本。

※PCMCIA、Express Card的USB主机控制介面卡(USB Interface Card)有可能会有供电不足无法运作的状况。

【Mac】

■搭载USB3.1/3.0/2.0界面接口的Intel Mac

※使用USB3.1/3.0来运作时，需具备USB3.1或者USB3.0的主机界面。

※使用UASP运作时，需要可对应UASP的主机接口与Mac OS10.9.5以后的OS系统。

※连接搭载USB-C(Type-C)连接器(connector)的PC或者Mac时，需要准备Type-C转换适配器(ADAPTER)。
不包含在本产品配件中，请另行购买。

使用上注意事项

JA

CT

EN

※不能保证与市场上所有电脑设备均无规格上的冲突。

关于本产品启动OS

・本产品无法对应启动OS。

SATA HDD/SSD使用方法

・为了保护HDD/SSD，在未使用时本产品时，请将硬盘取下另外保管。
・SATA HDD/SSD制造商对于硬盘连接口(connector)的拔插次数有一定次数的保证，为避免硬盘的损坏请在制造商保证范围次数内使用。

HDD(硬盘)/SDD(电子固态硬盘)的安装方法

HDD/SDD连接前

★HDD/SSD或者本产品的基版部位皆为精密机器，请注意误撞击

★连接HDD/SSD时请作好静电防护。人体身上的静电可能会造成产品故障。
操作产品前可以先触摸金属制品放电、或是使用静电环防护。

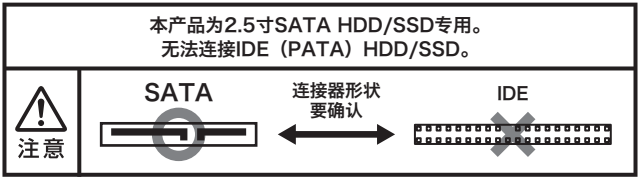

注意 已存有档案的HDD/SSD连接时请先进行档案备份。

警告 请小心手部勿被本产品的CASE或基版，HDD/SDD的基版面、接口等部位割伤。

HDD(硬盘)/SDD(电子固态硬盘)的安装方法

JA

CT

EN

HDD/SDD与主体安装

❶将主体反过来，用螺丝起子将四个底面盖的螺丝取下。※

※拆装螺丝需使用1号十字螺丝起子。螺丝起子没有附赠，请另行准备。

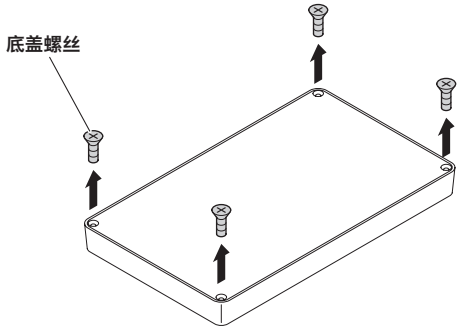

❷取下底面盖

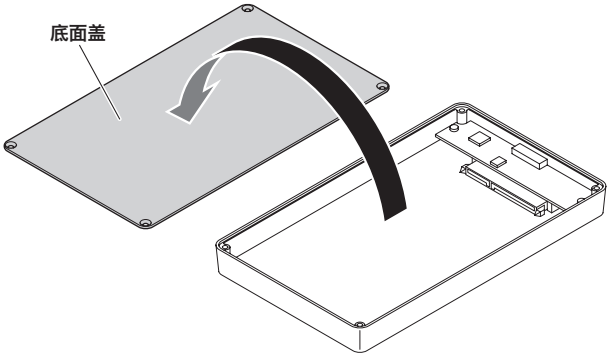

❸安装HDD/SSD插入时，请注意HDD/SSD的方向。

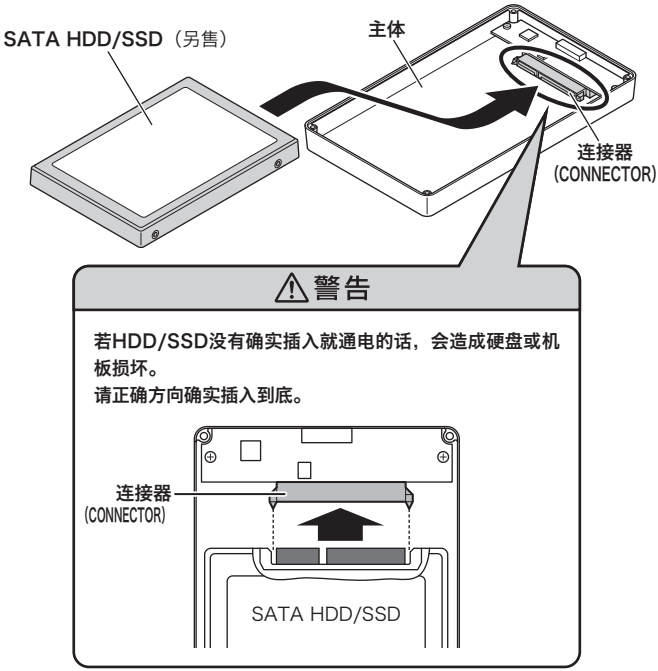

⚠注意

若HDD/SSD没有确实插入就通电的话，会造成硬盘或机板损坏。
请正确方向确实插入到底。

JA

CT

EN

HDD/SDD与主体安装(接续)

❹将底盖装回去。

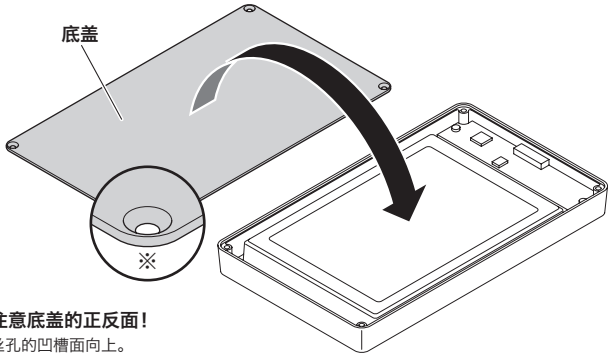

※请注意底盖的正反面！
螺丝孔的凹槽面向上。

❺将底盖的四个螺丝锁住，完成安装。

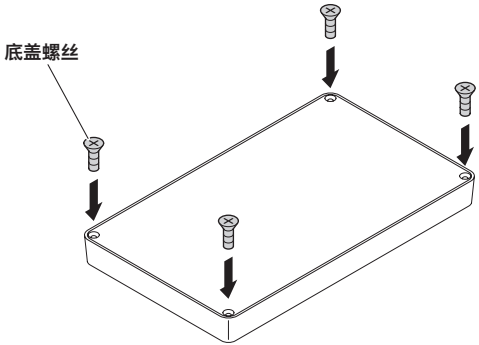

※要取出HDD/SSD时依照相反步骤操作。

7mm厚的HDD/SSD与主体安装时

将7mm厚的HDD/SSD组装到主体时，请将间隔垫片(配件)贴到底盖的内侧。

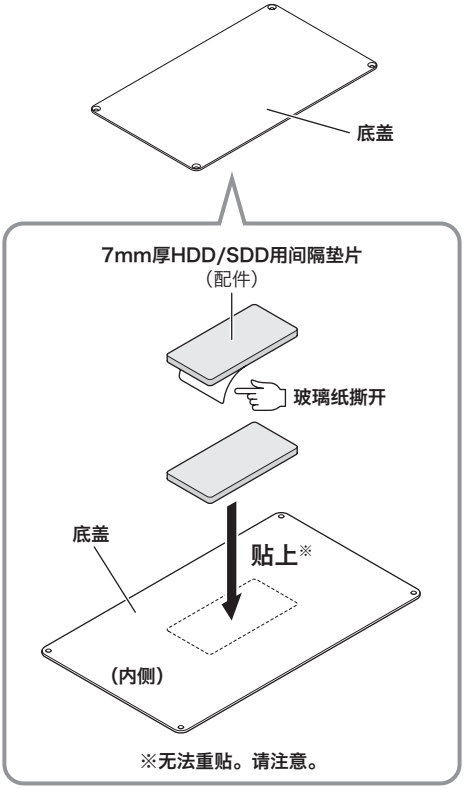

与PC的连接方法

JA

CT

EN

使用配件的连接线，以照下图方式与PC连接

插USB3.1或USB3.0/2.0/1.1连接器

※电脑端的USB介面规格，USB3.1/3.0/USB2.0/USB1.1是共通的，所以，主机上的USB(USB HOST)若是USB3.1以外的，也可以使用配件的USB连接线。

※连接搭载USB-C(Type-C)连接器(connector)的PC或者Mac时，需要准备Type-C转换适配器(ADAPTER)。
不包含在本产品配件中，请另行购买。

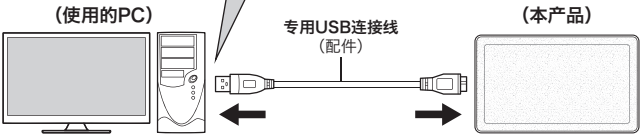

疑难解答

常见问题的处理方法之说明。
遇有下列疑难时，请试着依说明排除问题。

JA

CT

EN

■读不到硬盘。

请先确认以下状态。
- HDD/SSD是否有正确组装。
- 连接线、AC电源线是否正确连接。
- 电源/装置读写LED灯是否有亮。
- USB3.1 HOST是否能正常运作。

■电源/存取灯有亮，但HDD没有运转声音。

请确认各配线是否正确连接。
另外，使用配件外的连接线可能会造成故障，请使用配件中的连接线。

■无法自休眠状态恢复

本产品在Windows、Mac下皆无支持休眠、待机等功能，请在休眠前移除本产品。

■连接本产品无法启动OS

本产品没有对应OS启动。

■使用新的HDD时，在My Computer(Windows)、Desktop(Mac)上没有显示HDD/SSD的图示。

连接上新的HDD后，必须要先做HDD格式化。

疑难解答

JA

CT

EN

■PCMCIA、ExpressCard的USB Card无法运作。

使用PCMCIA、ExpressCard的USB Card会电力供应不足时无法动作。
此时，请连接AC电源补足电力。

■在没有存取HDD时，DRIVE读取LED却闪烁，是故障了吗?

可能是防毒软体或各软体在新版本确认时，会读取本产品的HDD所造成的情形。

■没有显示S.M.A.R.T.情报

硬盘监控软件的对应限制很多、本公司没有提供可以监控的工具。

■超过30分钟还无法完成HDD格式化(Windows)

HDD格式化时，若不是选择[快速格式化]时，通常需要比较久的时间。

■用USB3.1连接却显示成USB2.0

在本产品电源开启状况下连接USB时，某些情况下会造成识别错误，请在本产品电源关闭(OFF)的状态将各连接线连接完成再将电源开启。

■连接USB3.0时，经过一段时间会无法识别。

可能是USB3.0接口的驱动程度版本未更新造成的。
请更新为最新版本。

■运转速度很慢

连接USB2.0时，最大运转速读为480Mbps。(理论上)
连接US3.0/3.1 Host时，如果内建的HDD本身速度较慢，或者同时连接的USB设备的影响，CPU的负荷较大时会造成速度变慢。
另外，使用USB高速化工具时，也可能有无法发挥到原本转速的情形，此时请将工具关闭再度使用。

■HDD的运转不稳定，或者不运转(连接USB2.0时)

经由USB BUS连接会有电力不足无法动作的情形，请直接连接USB埠再确认运作是否正常。

■装上HDD后底盖无法盖上。

请确认HDD的厚度为9.5mm或者7mm。12.5mm厚的HDD无法使用。
另外，若是从笔记本电脑上取下的HDD，请确认Mounter(固定器具)是否已取下。

■2TBHDD的容量只认到1.8TB

请确认计算方法无误。
几乎所有的硬盘制造商的标示容量是以
・1MB＝1,000,000 Bytes
来计算。
以此为基准、一般标准的
・1KB＝1024 Bytes
・1MB＝1024×1024＝1,048,576 Bytes
・1GB＝1024×1024×1024＝1，073,741,824 Bytes
・1TB＝1024×1024×1024×1024＝1,099,511,627,776 Bytes。
例如标示为2TB的HDD、换算成一般标准的容量为
・2,000,000,000,000÷1,099,511,627,776＝约1.8TB
换言之、约少了200GB左右的容量。
以上的计算方法(硬盘制造商)为一般正常情况下得到的数值，请见谅。

FAQ(常见问与答)

Q：适用的HDD型式?

A：适用2.5英寸的Serial ATA(SATA)HDD/SSD。
Parallel ATA(IDE)HDD/SSD无法使用。

Q：容许硬盘插拔次数?

A：本产品的接口可以达到10'000次的插拔。
HDD/SSD的接口可以达到的插拔次数，请询问硬盘制造商。

Q：可以使用已存有资料的硬盘吗?

A：基本是可以使用，但因为之前的使用环境设定的差异，也可能无法使用。
如果无法读取时则必须格式化之后才能使用。
避免不可预测的原因致使HDD既有资料遗失，请先做好资料备份。

Q：超过30分钟还无法完成HDD格式化(Windows)。

A：HDD格式化时，若不是选择[快速格式化]时，通常需要比较久的时间。

Q：可使用Windows Server或Linux吗?

A：可使用的OS如下
●Windows 10/Windows 8(8.1)/Windows 7
●Mac OS 10.10.5/10.9.5
除此之外的OS并无确认是否可正常动作

Q：没有显示S.M.A.R.T.情报

A：硬盘监控软件的对应限制很多、本公司没有提供可以监控的工具。

FAQ(常见问与答)

JA

CT

EN

Q：连接USB3.1的实际运转速度为?

A：USB3.1为10Gbps高速，但会因使用的CPU或USB3.1 HOST性能而不同。以下为本公司的测试值。

在Win 8.1环境下的USB3.1运转速度

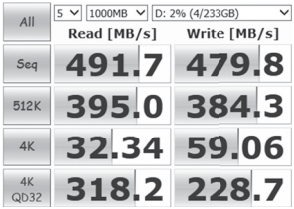

《测试环境》

■使用主机板

ASUS Z97-A USB3.1

■使用SSD

SAMSUNG 850EVO 250GB

■测试软件

CrystalDiskMark 3.0.4

在Win 7环境下的USB3.1运转速度

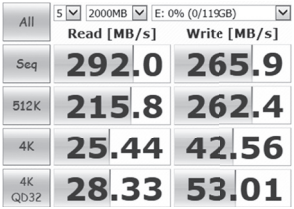

《测试环境》

■使用主机板

GIGABYTE GA-X48-DS4

■使用SSD

SAMSUNG 840PRO 128GB

■测试软件

CrystalDiskMark 3.0.2

— 注意 —

1．本说明书的内容未经允许严禁部分或全部转载。

2．本说明书的内容将来若有做变更恕不另行通知。

3．本说明书之内容已审慎的审核完成，但若发现有错误的地方还请与本公司联络。

4．关于使用本说明书造成的影响，除了上述第3项外，恕不负担责任。

5．若本产品因用户的不当使用，或未依照说明书指示操作
或由非本公司或本公司指定外厂商人员修理，拆解或改造产品等原因造成的损害，本公司皆不负担责任。

※记载的各公司名，产品名称为各公司的商标或注册商标。

由衷地感谢您的购买

如对于商品的使用上有任何感想，或是对于今后的商品开发上有宝贵意见，欢迎利用以下e-mail信箱或连结。

【Mail】info@century-china.cn
【URL】http://www.century-china.cn

MEMO

JA

CT

EN

JA
CT
EN

ZIPANG USB3.1

CZP25U31GD
User Manual

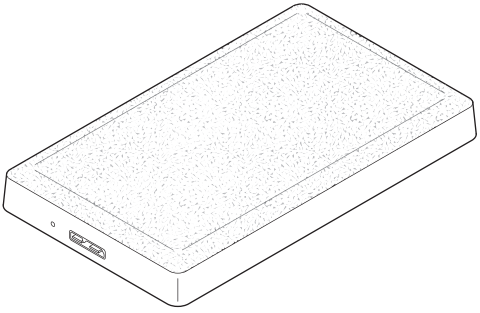

CENTURY

先頭ページへ

Table of Contents

JA

CT

EN

Greetings 62

Product Specifications 63

Product Contents 64

Name of each part 65

Supported information 66

- Supported HDD (hard disk)/SSD (Solid State Drive Electronics) 66
- Supported OS (operating system) 66
- Supported models 67

Reminders for use 68

How to connect HDD/SSD 69

- Before connecting HDD/SSD 69
- Install HDD/SSD into this product 70
- How to install 7mm thickness HDD/SSD 73

How to connect with a PC 74

Troubleshooting 75

FAQ (Frequently asked Questions) 80

Greetings

JA Thank you for purchasing "ZIPANG USB3.1".

This document has included important notes and infos about handling

CT this product.

Before using, please read this manual carefully in order to use this

EN product correctly and safely.

In addition, please still keep this manual for necessary after reading.

Product Specifications

■**Product Name** : ZIPANG USB3.1

■**Model** : CZP25U31GD

■**Interface**

• **Device side** : SATA I/II/3.0/1.5Gbps/3.0Gbps/6Gbps

• **Host side** : USB3.1 Generation2 10Gbps

■**USB connector type** : Micro B

■**Weight** : 230g (HDD/SSD not included)

■**Dimensions** : W 76mm × H 14mm × D 129mm
(Excluding protrusions)

■**Temperature and Humidity** : Temperature 5 °C ~ 35 °C, Humidity 20% to 80%

※HDD/SSD is not included in this product.

Product Contents

JA

CT

EN

□**CPZ25U31GD**

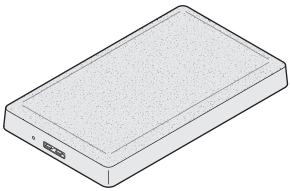

□**USB cable**

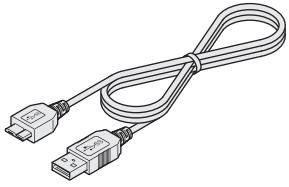

□**Spacer pad for 7mm thickness HDD / SSD**

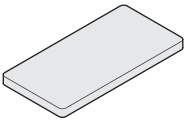

□**Manual / Warranty**

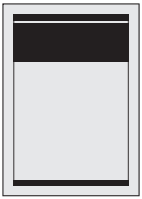

※When installing the HDD/SSD to this product, screwdriver (No. 1) is required!
It does not come with the product, please prepare it by oneself!

Name of each part

■Back Side

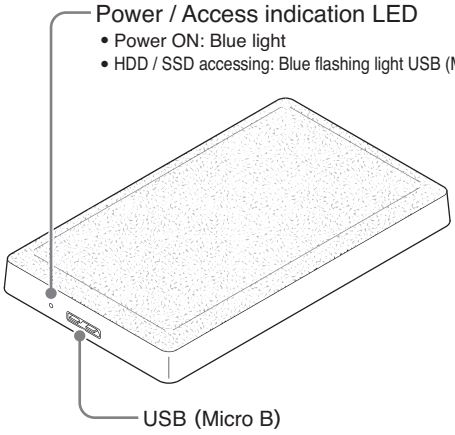

■Bottom Side

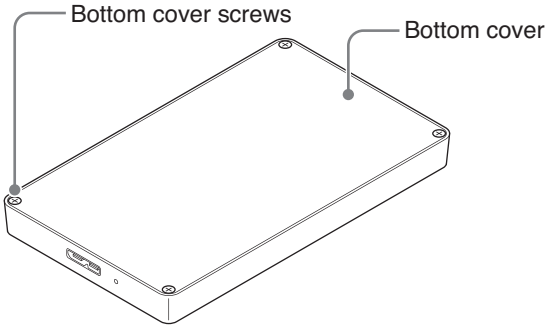

Supported information

JA

CT

EN

Supported HDD/SSD

■2.5" SATA HDD/SSD with 5V 7mm thickness or 9.5mm thickness (SATA I/II/3.0/1.5Gbps/3.0Gbps/6Gbps).

※This product is for SATA HDD/SSD only. PATA (IDE) is not be supported.
※1.8 inch, ZIF connector, Micro SATA connector, PCIe connection, 3.3V drive, 12V drive and any other special type of HDD/SSD except SATA ones are not supported.
※This product is designed based on the standard 2.5 inches HDD with normal shape.
Special types of SSDs are not supported (with special designed front cover … etc).
※Please understand that due to the structure of the product, It might be possible to scratch the HDD while installing/removing it from the case.
If you scratch the HDD/SSD, the label or seal might get off then the HDD manufacturer might not contain guarantee.
So please handle carefully and slowly while installing/removing the HDD/SSD.

Supported OS

【Windows】

■Windows 10/Windows 8 (8.1)/Windows 7

※Do not support Windows RT (Starter Edition) Embedded.
※Please keep updating Windows to the latest version.

【Mac】

■Mac OS 10.10.5/10.9.5

Supported models

【Windows】

■PC/AT machines equipped with USB3.1/3.0/2.0 interface port

※CPU 2GHz or above/main memory 4GB or above are recommended.
※To operate by UASP, it requires USB host interface which supports UASP Windows 8 or later version of OS is required.

■Tested USB3.1 host interface

- **Century made CIF-U31P2**
  (Asmedia ASM1142 USB3.1 host interface)
- **ASUS Z97-A USB3.1**
  (Asmedia ASM1142 USB3.1 host interface)

※Please use the latest driver version for each host interface.
※The USB interface card of PCMCIA and Express Card might suffer power shortage ant not able to operate.

【Mac】

■Intel Mac equipped with USB3.1/3.0/2.0 interface port

※It requires USB3.1 or USB3.0 host interface while operating by USB3.1/3.0.
※To operate by UASP, it requires USB host interface which supports UASP Mac OS10.9.5 or later version of OS is required.
※While connecting PC or MAC with USB-C (Type-C) port A Type-C conversion adapter is required!
It is in not included with this product so please purchase separately.

Reminders for use

JA

CT

EN

Due to the nature of the product, it does not guarantee to operate under all environments and support all types of computer equipments in the market.

About OS auto-booting

This product does not support auto-booting for OS.

Handling of SATA HDD/SSD

- For the protection of HDD/SSD, please remove HDD/SSD from this product if not in use.
- The usage number of the connector for the SATA HDD/SSD is with recommended guaranteed times set by the HDD/SSD manufacturers. So please use HDD/SSD within that number.

How to connect HDD/SSD

Before connecting HDD/SSD

★The HDD/SSD and substrate portion of this product contain precision instrument, please do not impact with other objects.

★While connecting HDD/SSD, please be careful to static electricity.
The static electricity accumulated in the human body might cause default of the precision equipment.
Before operation, the user can either discharge by touching the metal items or use anti-static band for protection.

This product is for 2.5 inches SATA HDD / SSD only.
IDE (PATA) HDD / SSD is not supported.

CAUTION

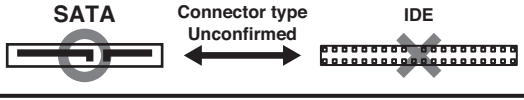

CAUTION

If you connect a HDD/SSD that already contains datas, please be sure to back up datas in preparation for unforeseen circumstances .

WARNING

Please pay attention and do not get the hands cut by the substrate surfaces of this product or HDD/SSD or the connector part of the HDD/SSD.

How to connect HDD/SSD

JA

CT

EN

Install HDD/SSD into this product

❶Hold the product up side down and remove the 4 screws from the bottom by the screwdriver.

※When installing the HDD/SSD to this product, screwdriver (No. 1) is required! It does not come with the product, please prepare it by oneself.

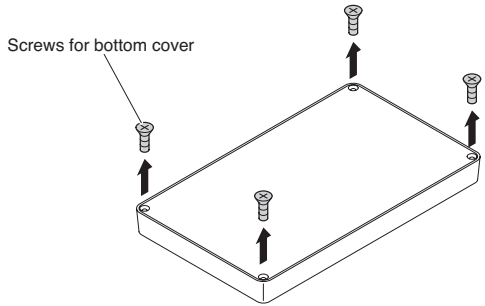

❷Remove the bottom cover.

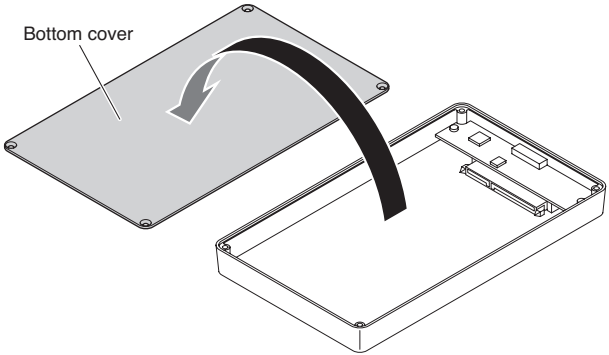

❸Install HDD/SSD.

Please make sure the HDD/SSD direction is correct while installing.

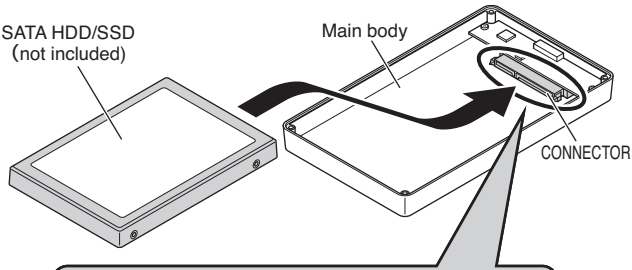

⚠ WARNING

It would cause HDD/SSD and substrate damaged if the power gets turned on without confirmation of proper installation. Please push the HDD/SSD in completely with the right direction.

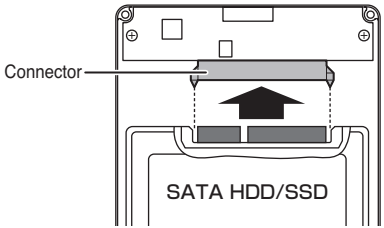

CAUTION

It would cause HDD/SSD and substrate damaged if the power gets turned on without confirmation of proper installation. Please push the HDD/SSD in and connect completely with the right direction.

How to connect HDD/SSD

JA

CT

EN

Install HDD/SSD into this product

❹Place the bottom cover back.

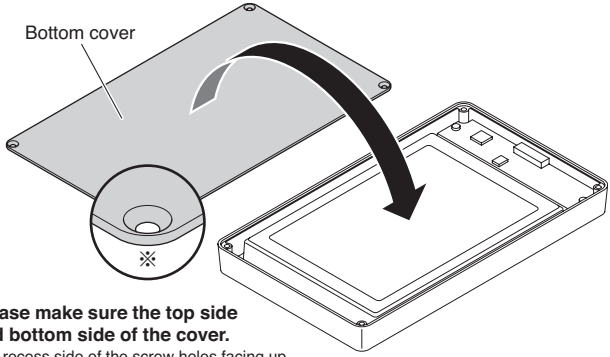

※**Please make sure the top side and bottom side of the cover.**
The recess side of the screw holes facing up.

❺Fix the 4 screws of the bottom cover and complete the installation**.**

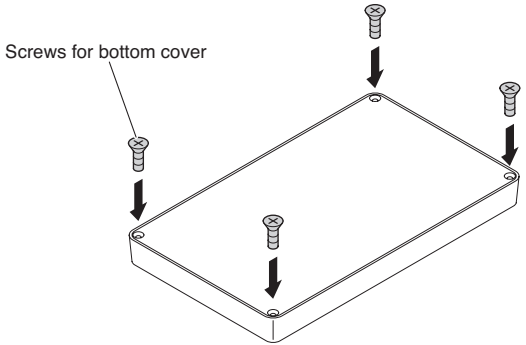

※Please follow the reverse procedure when removing the HDD/SSD.

先頭ページへ

How to install 7mm thickness HDD/SSD

While installing 7mm thickness HDD/SSD to this product.
Please place the spacer pad (content) to the inside of the bottom cover.

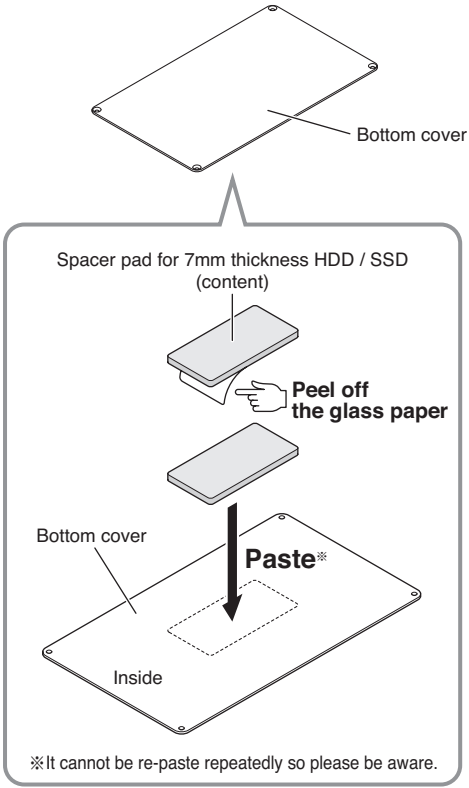

How to connect with a PC

JA

CT

EN

Please use the cable included to connect with the PC as the diagram shown below.

USB connection for USB3.1 or USB3.0/2.0/1.1

※USB interface specification of the PC side.
The USB interface specification is compatible for USB3.1/3.0/2.0/1.1.
So if the USB interface (USB Host) of the PC side is not USB 3.1.
Can still use the cable included.

※While connecting PC or MAC with USB-C (Type-C) connector.
A Type-C conversion adapter is required!
It is in not included with this product so please purchase separately.

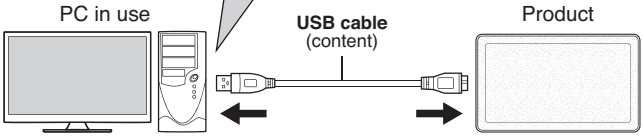

先頭ページへ

Troubleshooting

How to solve the common problems.
Please try the following steps when it seems something wrong.

■Cannot recognize.

Please check the followings;
- Please check if HDD/SSD is installed correctly.
- Please make sure that the USB is connected correctly.
- Please check if the Power/Access LED light is on.
- Please check if USB 3.1 Host is working correctly.

■The Power LED light is on but the HDD is not working.

Please make sure if all the cable is connected correctly.
Please check if the power cable is connected correctly.
Please use the cable included with the products.

■It cannot read when the computer gets back from Sleep or Stand-By modes.

This product does not support the Sleep/Stand-By modes of Windows and Mac. Please remove the device before the Sleep/Stand-By modes.

■About OS auto-booting.

This product does not support auto-booting for OS.

Troubleshooting

JA

CT

EN

■It does not display on My Computer (Windows), Desktop (Mac) while using a new HDD/SSD.

The diagram of the new HDD/SSD.
It has to get the new HDD/SSD formatted first.
Please check [Area secure and format] or [how they are used in Mac OS] for your reference
Please do the initialization.

- **If you are using a Windows;**
  →Refer to [secure and format of the area] Appendix 2.
- **If you are using a Mac;**
  →Please check the [How to use in Mac OS] Supplement 10.

■The USB card of PCMCIA or Express Card dose not work.

The USB card of PCMCIA or Express Card does not work with insufficient power.
Please reinforce the power supply for it to work.
Please connect it to the AC adapter for power supply.

■The power LED flashes when HDD is not being accessed, is it something wrong?

OS might have virus scanning or software upgrading and access the HDD automatically.

■No display for S.M.A.R.T.info.

There are a lot of limitations for the HDD surveillance software.
We do not provide surveillance tool for this.

先頭ページへ

■Is there something wrong if the HDD formatting process takes more than 30 mins?

It might take longer if Fast Format option was not selected.
So if the user would like to have the Format process done sooner then please choose Fast Format.

■It shows USB 2.0 while connecting by USB 3.1.

It might read it wrong if connecting with the power on.
Please turn off the power of the product and connect everything before switching it on again.

■The recognizing time is very long or cannot recognize while connecting by USB 3.0.

Might be caused by none-updated USB 3.0 driver.
Please make sure the driver is the latest version.

■Slow transaction speed.

Under connection by USB 2.0, the transaction rate is up to 480Mbps (theoretical).
Under connection by USB 3.0/3.1, if the speed of the built-in HDD is slow or CPU is processing large loadings due to the influence of the USB devices connected then the transaction speed will be reduced.
Also, when using the USB high speed tools … etc, it is possible to exhibit the inherent transfer rate.
Please turn off then process again.

■Unstable operation of the HDD, or it does not operate (While using USB 2.0 to connect HDD).

Operation might not be able to process due to power shortage caused by USB port connection.
So please connect with the USB port again directly to check if the operation is normal.

■The bottom cover cannot be closed after installing the HDD.

Please make sure the thickness of the HDD is 9.5mm or 7mm.
The HDD of 12.5mm thickness can not be used with this product.
In the case of HDD removed from a notebook computer,
Please check whether the mounter (fixed instrument) is removed.

■Why only 1.8TB is showed after connecting with a HDD marked 2TB??

Please check if the calculate method is correct
Most HDD manufacturers calculate the capacity as below;

- **1MB = 1,000,000 Byte**

Usually we consider it should be;

- **1KB = 1024 Byte**
- **1MB = 1024 × 1024 = 1,048,576 Byte**
- **1GB = 1024 × 1024 × 1024 = 1,073,741,824 Byte**
- **1TB = 1024 × 1024 × 1024 × 1024 = 1,099,511,627,776 Byte**

ie If the capacity of the HDD is marked as 2TB then after conversion;

- **2,000,000,000,000 ÷ 1,099,511,627,776 = about 1.8 TB**

200 GB difference might be caused due to different calculating formula.
Such calculation method is used generally by the manufacturer of hard disks, thank you for your understanding.

FAQ (Frequently asked Questions)

JA

CT

EN

Q: Compatible HDD types.

A: 2.5" Serial ATA (SATA) HDD/SSD.
Parallel ATA (IDE) HDD/SSD is not supported.

Q: What is the usage times of the connector for this product.

A: It is about 10000 times.
Please kindly contact the HDD supplier for the usage times of the HDD side.

Q: Is it possible to use the HDD with old datas from other devices?

A: It is basically supported, but there are cases that it is not accustomed to use because of the difference of previous set-ups under the environment.
If it cannot be accessed please format the HDD.
Also in order to avoid the loss of data due to accidents, please make back-up first before connecting to the HDD.

Q: Is there something wrong if the HDD format takes more than 30 mins?

A: It might take longer if Fast Format option was not selected. So if the user would like to have the Format process done sooner then please choose Fast Format.

Q: Does it support Windows Server or Linux?

A: About the supported OS;

- **Windows 10/Windows 8 (8.1)/Windows 7**
- **Mac OS 10.10.5/10.9.5**

These are compatible OS. The other OS needs to check if it is supported.

Q: No display for S.M.A.R.T. info.

A: There are a lot of limitations for the HDD surveillance software. We do not provide surveillance tool for this.

JA

CT

EN

Q: The actual transaction speed with connection of USB 3.1?

A: USB3.1 is very fast with 10Gbps in theory, but the speed might be various due to the performance of the CPU and the host of USB3.1.

Below is the testing results done by our company.

USB3.1 transaction rate under Window 8.1

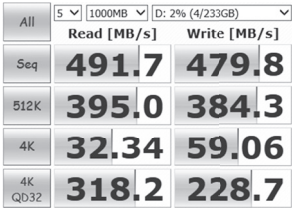

■**Testing environment**
[Motherboard]
ASUS Z97-A USB3.1
[SSD used]
SAMSUNG 850EVO 250GB
[Testing software]
CrystalDiskMark 3.0.4

USB3.1 transaction rate under Windows 7

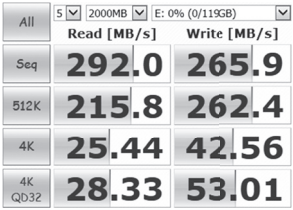

■**Testing environment**
[Motherboard]
GIGABYTE GA-X48-DS4
[SSD used]
SAMSUNG 840PRO 128GB
[Testing software]
CrystalDiskMark 3.0.2

― 本書に関するご注意 ―

1．本書の内容の一部または全部を無断転載することは固くお断りします。
2．本書の内容については、将来予告なく変更することがあります。
3．本書の内容については万全を期して作成いたしましたが、万一ご不審な点や誤り、記載漏れなど、お気づきの点がございましたらご連絡ください。
4．運用した結果の影響については、【3.】項に関わらず責任を負いかねますのでご了承ください。
5．本製品がお客様により不適当に使用されたり、本書の内容に従わずに取り扱われたり、またはセンチュリーおよびセンチュリー指定のもの以外の第三者により修理・変更されたこと等に起因して生じた損害等につきましては、責任を負いかねますのでご了承ください。

※記載の各会社名・製品名は各社の商標または登録商標です。
※This product version is for internal Japanese distribution only.
It comes with drivers and manuals in Japanese.
This version of our product will not work with other languages operating system and we provide help support desk in Japanese only.

先頭ページへ