CENTURY

2023/03/01

取扱説明書

裸族のカプセルホテル 5Bay V2

電源リモートボックス＋USB 充電ポート×3 搭載 USB3.2 Gen1 3.5インチ SATA×5 HDDケース

CRCH535U3ISC2

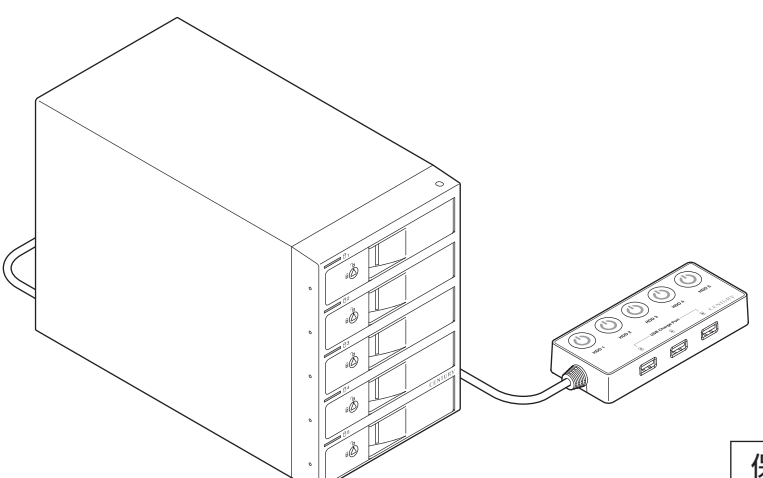

保証書付

もくじ

はじめに 5

■安全上のご注意…… 5
■制限事項…… 10
■ご使用の前に…… 11

製品仕様 12

■本体…… 12
■裸族のインナー…… 13

製品内容 14

■本体…… 14
■裸族のインナー…… 15

製品情報 16

■各部の名称…… 16
■対応HDD(本体) …… 18
■対応HDD/SSD(裸族のインナー) …… 18
■対応OS …… 19
■対応機種…… 19

使用上のお願い 20

HDDの組込み方法 21

■HDDを接続する前に …… 21
■組み込みの前に…… 21
■取り付け方 …… 22
•取り出す場合は? …… 27

2.5インチSATA HDD/SSDの取り付け方法 28

本製品への『裸族のインナー』のセット方法 29

PCとの接続方法 30

■接続・設置後のご注意 …… 31

電源の操作方法 32

■電源の投入方法…… 33

ステータスLEDについて 36

■ステータスLEDの表示とその意味 …… 36

HDDの電源オフと取り外しについて 38

■Windowsの場合 …… 38
■Macの場合 …… 39

ハードウェアの取り外しについて 40

電源連動機能について 42

USBチャージポートについて 44

■USBチャージポートの使用方法 …… 45

電源リモートボックスのマグネットについて 46

トラブルシューティング 48

FAQ（よくある質問とその回答） 52

もくじ

巻末付録　巻末付録1

●Windowsでの領域の確保とフォーマット……巻末付録2
●MacOSでのフォーマット……巻末付録10

サポートのご案内　巻末付録16

このたびは本製品をお買い上げいただき、まことにありがとうございます。

本書には、重要な注意事項や本製品のお取り扱い方法が記載されています。

ご使用になる前に本書をよくお読みのうえ、本製品を正しく安全にお使いください。

また、お読みになった後も大切に保管し、必要に応じてご活用ください。

安全上のご注意〈必ず守っていただくようお願いいたします〉

○ご使用の前に、安全上のご注意をよくお読みのうえ、正しくご使用ください。

○この項に記載しております注意事項、警告表示には、使用者や第三者への肉体的危害や財産への損害を未然に防ぐ内容を含んでおりますので、必ずご理解のうえ、守っていただくようお願いいたします。

■次の表示区分に関しましては、表示内容を守らなかった場合に生じる危害、または損害程度を表します。

⚠警告	この表示で記載された文章を無視して誤った取り扱いをすると、人が死亡または重傷を負う可能性を想定した内容を示します。
⚠注意	この表示で記載された文章を無視して誤った取り扱いをすると、人が傷害ないし物的損害を負う可能性を想定した内容を示します。

	注意指示事項		禁止(禁止行為)
	分解禁止		濡れた手での接触禁止
	水濡れ禁止		電源プラグを抜く
	接触禁止		ケガに注意

安全上のご注意〈必ず守っていただくようお願いいたします〉

⚠警告

煙が出る、異臭がする、異音がする場合は使用しない

煙が出る、異臭がする、異音がするときは、すぐに機器の電源スイッチを切り、電源プラグをコンセントから抜いて、弊社サポートセンターまでご連絡ください。

異常状態のまま使用すると、故障、火災、感電の原因となります。

機器の分解、改造をしない

機器の分解、改造をしないでください。

内部に手を触れると、故障、火災、感電の原因となります。

点検、調整、修理は、弊社サポートセンターまでご連絡ください。

機器の内部に異物や水を入れない

機器の内部に異物や水が入った場合は、すぐに機器の電源スイッチを切り、電源プラグをコンセントから抜いて、弊社サポートセンターまでご連絡ください。

異物が入ったまま使用すると、故障、火災、感電の原因となります。

不安定な場所に機器を置かない

ぐらついた台の上や傾いた場所、不安定な場所に機器を置かないでください。

落ちたり、倒れたりして、故障、けがの原因になることがあります。

電源の指定許容範囲を超えて使わない

機器指定の電圧許容範囲を必ず守ってください。

定格を越えた電圧での使用は、故障、火災、感電の原因となります。

⚠警告

電源ケーブル、接続ケーブルに関しての注意事項

以下の注意点を守ってご使用ください。
ケーブル被覆が損傷したり、故障を招くだけではなく、ショートや断線で加熱して、火災、感電の原因になることがあります。

- 各ケーブルを無理に曲げる、ねじる、束ねる、はさむ、引っ張るなどの行為をしないでください。
- ケーブルの上に機器本体や重い物を置かないでください。
- ステープル、釘などで固定しないでください。
- 足を引っかけるおそれのある場所には設置しないでください。
- 電源プラグはホコリや水滴がついていないことを確認し、根元までしっかり差し込んでください。
- ぐらぐらするコンセントには接続しないでください。
- 各ケーブルやコネクタに負担をかけるような場所に設置しないでください。
- 電源ケーブルは必ず伸ばした状態で使用してください。
  丸めたり束ねた状態で通電させると、加熱して火災の原因となります。

雷が鳴り出したら機器に触れない

雷が発生しそうなときは、電源プラグをコンセントから抜いてください。
また、雷が鳴りだしたら電源ケーブルや接続ケーブル、機器に触れないでください。感電の原因となります。

ぬれた手で機器に触れない

ぬれたままの手で機器に触れないでください。
感電や故障の原因になります。

体に異変が出たら使用しない

体に異変が出た場合は、ただちに使用をやめて、医師にご相談ください。
機器に使用されている塗料や金属などによって、かゆみやアレルギーなどの症状が引き起こされることがあります。

安全上のご注意〈必ず守っていただくようお願いいたします〉

⚠注意

設置場所に関しての注意事項

以下のような場所には機器を置かないでください。
故障、火災、感電の原因となります。

- 台所、ガスレンジ、フライヤーの近くなど油煙がつきやすいところ
- 浴室、温室、台所など、湿度の高いところ、雨や水しぶきのかかるところ
- 常に5℃以下になる低温なところや40℃以上の高温になるところ
- 火花があたるところや、高温度の熱源、炎が近いところ
- 有機溶剤を使用しているところ、腐食性ガスのあるところ、潮風があたるところ
- 金属粉、研削材、小麦粉、化学調味料、紙屑、木材チップ、セメントなどの粉塵、ほこりが多いところ
- 機械加工工場など、切削油または研削油が立ち込めるところ
- 食品工場、調理場など、油、酢、薬剤、揮発したアルコールが立ち込めるところ
- 直射日光のあたるところ
- シャボン玉やスモークなどの演出装置のあるところ
- お香、アロマオイルなどを頻繁に焚くところ

各コネクタや本体を定期的に清掃する

ACケーブルや各コネクタにホコリなどが溜まると火災の原因となることがあります。
定期的に各コネクタを取り外し、電源プラグをコンセントから抜いてゴミやホコリを乾いた布で取り除いてください。

製品に通風孔やスリットがある場合、ふさがないでください

吸排気が妨げられることにより加熱による火災、故障の原因となる場合があります。

⚠注意

長期間使用しない場合は接続ケーブルを外してください

長期間使用しない場合は、安全および節電のため、接続ケーブルを外して保管してください。

機器を移動するときは接続ケーブル類をすべて外してください

移動する際は、必ず接続ケーブル類を外して行ってください。
接続したままの移動は故障の原因となります。

小さいお子様を近づけない

小さいお子様を機器に近づけないようにしてください。
小さな部品の誤飲や、お子様が機器に乗ってしまうなど、けがの原因になることがあります。

静電気にご注意ください

機器に触れる際は、静電気にご注意ください。
本製品は精密電子機器ですので、静電気を与えると誤動作や故障の原因となります。

熱にご注意ください

使用状況により、本体外面、通風孔近辺などが高温になることがあります。
通風孔からの風に当たっていたり、熱を持った部分に触れていることで、やけどを起こすことがありますのでご注意ください。
また、製品の近くにビニール皮膜や樹脂などの熱に弱い物を置かないでください。変形、変質、変色などの影響が出る場合があります。

制限事項

- 本製品を使用することによって生じた、直接・間接の損害、データの消失等については、弊社では一切その責を負いません。
- 本製品は、医療機器、原子力機器、航空宇宙機器、軍事設備、輸送設備など人命に関わる設備や機器、および高度な信頼性を必要とする設備、機器での使用は意図されておりません。
  このような設備や機器、システムなどの使用によって損害があっても弊社は一切の責任を負いません。
- 他の電気製品やワイヤレス製品と本製品を近づけた場合、相互に影響して誤動作やノイズ等が発生する場合があります。
  この場合、問題が出ないように両製品を離して設置してください。
- 本製品は日本国内のご家庭での使用を前提としております。
  日本国外での使用や、特殊な工場内での使用、AC100Vとは異なる電圧下で動作させた場合の責任は負いかねます。
- 本製品にソフトウェアが含まれる場合、一般的な日本語の環境での使用を前提としており、日本語以外の表示環境などの動作では異常が生じる可能性があります。
- 本製品は本書記載の環境にて動作検証を行っておりますが、製品リリース以降のバージョンアップ等により動作に制限が出る可能性があります。
  恒久的なサポートを保証するものではありません。
- 本製品は本書記載のOSにて動作保証しておりますが、記載のOS上に存在するプログラム、アプリケーション、コマンドのすべてに対して正常動作をお約束するものではありません。
  特定の条件下、特定のプログラム、アプリケーション、コマンドなどは動作対象外とさせていただく場合がございます。
- 構成部品内にゴムを含む場合、長時間同じ場所に置くと、設置面に変色・変質を起こすことがあります。
  また、経年劣化(加水分解)によりゴム面がべたつく場合があります。

ご使用の前に

- 本書の内容に関しましては、将来予告なしに変更することがあります。
- 本書は万全を期して作成しておりますが、万一ご不審な点や誤りなどお気づきのことがありましたら、弊社サポートセンターまでご連絡いただきますようお願いします。
- 本書記載の各商品、および製品、社名は各社の商標ならびに登録商標です。
- イラストと実際の商品とは異なる場合があります。
- 改良のため、予告なく仕様を変更することがあります。

静電気や水分は機器を破壊する原因となりますので、SATA HDDの取り扱い時には静電気防止バンド等を用い、水気を避けて故障の防止に努めてください。

製品仕様

本体

※本製品にHDD/SSDは付属しておりません。

商品名		裸族のカプセルホテル5Bay V2
型番		CRCH535U3ISC2
インターフェイス	PC接続側	USB 3.2 Gen1(端子形状 Standard B)
	HDD接続側	SATA 3.0～1.0(6G～1.5Gbps)
冷却ファン仕様		6cm角 x2　2,500rpm±15%
寸法(約)	本体	幅 130 x 高さ 185 x 奥行 260mm (突起部含まず)
	電源リモートボックス	幅 130 x 高さ 22 x 奥行 55mm (突起部、ケーブル含まず)
電源リモートボックスケーブル長(約)		1.8m
重量(約)		3,300g (付属品含まず)
温度・湿度		温度5℃～35℃・湿度20%～80% (結露しないこと、接続するPCの動作範囲内であること)
電源仕様	入力	AC100V～240V
	出力	200W(12V 12A/5V 10A)

注意

本製品は縦置き(パッケージ画像の向き)でご使用ください。
横向きでの設置はできません。

同梱品【裸族のインナー】

商品名	裸族のインナー
本体寸法(約)	幅 101 x 高さ 25.4 x 奥行 146mm (突起部含まず)
重量(約)	160g
温度・湿度	温度5℃～35℃・湿度20%～80% (結露しないこと、接続するPCの動作範囲内であること)

製品内容

本体

□ CRCH535U3ISC2 本体

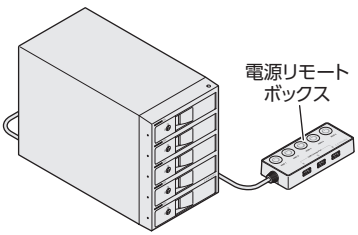

※CRCH535U3ISC2本体と電源リモートボックスをつなぐケーブルは、取り外したり延長することはできません。
あらかじめご了承ください。
また、CRCH535U3ISC2本体のみでHDDの個別電源操作はできませんのでご注意ください。

□ 専用ACケーブル

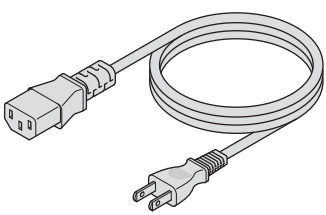

(ケーブル長：約1.2m)

□ 専用USBケーブル
(Standard A ⇔ Standard B)

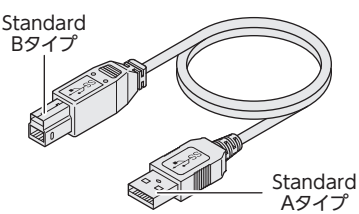

(ケーブル長：約1m)

□ ドアロックキー（2本）

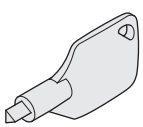

□ 専用USB変換アダプター
(Type-A → Type-C)

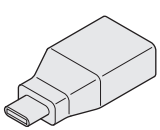

☑ 取扱説明書/保証書（本書）

同梱品

□ 裸族のインナー（1セット）

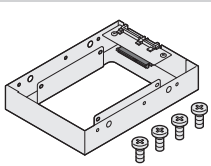

同梱品【裸族のインナー】

□ 裸族のインナー 本体	□ 裸族のインナー用HDD/SSD固定用ミリネジ
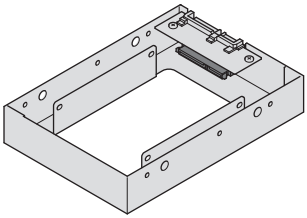	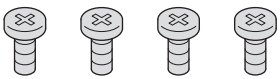

各部の名称

【本体】

〈前面〉

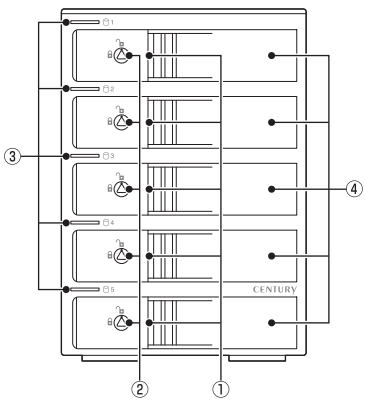

① 取出し用ラッチ
② ドアロック
③ ステータスLED
④ フロントドア

〈背面〉

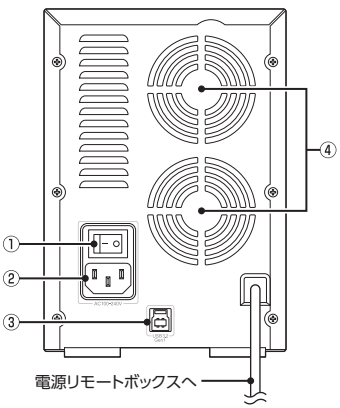

① メイン電源スイッチ
② ACコネクタ
③ USBコネクタ
④ 6cm冷却ファン

【電源リモートボックス】

〈上面〉

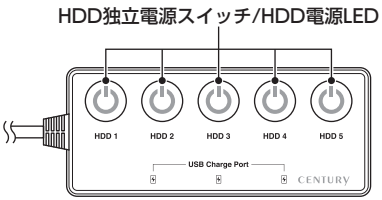

〈側面〉

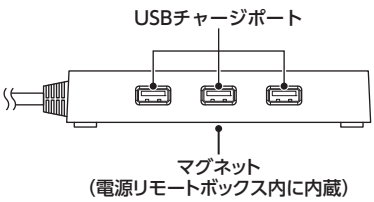

対応HDD(本体)

HDD	3.5インチ SATA HDD 【SATA 3.0～1.0(6G～1.5Gbps)】 ※本製品はSATA HDD専用です。 PATA(IDE)仕様のHDDは接続できません。 ※20TBまでのHDDで動作確認を行っております(2023年2月現在)。 対応HDDの最新情報はサポートセンターにお問い合わせください。 ※出し入れの際、HDDに微細な傷がつく場合があります。 あらかじめご了承のうえ、ご使用いただきますようお願いいたします。 ※筐体が通常のHDDとは異なる形状のHDDは、HDDの挿入/取り出し動作に支障がでる場合があります。

対応HDD/SSD(裸族のインナー)

HDD/SSD	2.5インチSATA HDD/SSD 【SATA 3.0～1.0(6G～1.5Gbps)】 ※本製品はSATA HDD/SSD専用です。PATA(IDE)HDDは接続できません。 また、左右からネジ止めできないタイプのHDD/SSDは取り付けできません。 ※1.8インチ、ZIFコネクタ、Micro SATAコネクタ、PCIe接続、3.3V駆動、12V駆動およびSATA接続以外の特殊な形状のHDD/SSDは使用できません。 ※2.5インチHDD/SSD取り付けのため、別途プラスドライバーが必要になります。 ※2台以上の2.5インチSATA HDD/SSDをご使用の場合は、別途「裸族のインナー」を必要台数分、お買い求めください。

対応機種

Windows	USB 3.2 Gen1～USB 2.0インターフェイスポートを搭載したWindows PC ※Intel製USBホスト推奨。 ※ドライバは最新のものをご使用ください。
Mac	USB 4～USB 2.0インターフェイスポートを搭載したMac ※増設インターフェイスカード経由での動作は保証対象外となります。

対応OS

Windows	Windows 11 / Windows 10 ※Enterprise等の特定用途向けOSに起因するトラブルはサポート対象外となります。 ※Windows Updateにて最新の状態(Service Pack含む)にしてご使用ください。 最新ではない環境での動作はサポート対象外となります。
Mac	macOS 13.2 / 12.6.3 / 11.7.3 / 10.15.7 / 10.14.6 / 10.13.6

使用上のお願い

SATA HDD/SSDの取り扱いについて

• SATA HDD/SSDの接続コネクタにはメーカーの推奨するHDD/SSDの着脱保証回数が設定されております。
この回数を超えるとHDD/SSDとしての品質を保証できませんので、着脱する回数は必要最小限にてご使用ください。
また、本製品の構造上、HDD/SSDに擦り傷が付く場合があります。
あらかじめご了承ください。

本製品からのOS起動に関して

本製品はOS起動には対応していません。

※製品の性質上、すべての環境、組み合わせでの動作を保証するものではありません。

裸族坊やセンちゃんからのお願い

裸族シリーズは、内蔵用HDD/SSDを手軽に使用することを想定して作られています。
しかし、内蔵用HDD/SSDは本来とてもデリケートな精密機器です。
特に静電気はHDD/SSDの大敵なので、必ず静電気の除去作業を行ってからHDDを取り扱うようお願いいたします。
また、HDD/SSDを保管するときは高温多湿、ホコリの多い場所を避け、静電気防止袋等をご使用のうえ、大切に保管していただくようお願いいたします。

HDDの組み込み方法

HDDを接続する前に

警告

HDDを接続するまで、ACケーブルはコンセントから抜いておいてください。
コンピュータの電源が入った状態で作業を行うと、感電などの事故や、故障の原因となります。

- HDDおよび本製品の基板部は精密機器ですので、衝撃には十分ご注意ください。
- HDD接続の際には、静電気に十分注意してください。
  人体に滞留した静電気が精密機器を故障させる原因になることがあります。
  作業の前に、金属のフレームなどに触れて放電するか、静電気防止バンドなどをお使いください。

組み込みの前に

- HDDおよび本製品の基板部は精密機器ですので、衝撃には十分ご注意ください。
- HDD接続の際には、静電気に十分注意してください。
  人体に滞留した静電気が精密機器を故障させる原因になることがあります。
  作業の前に、金属のフレームなどに触れて放電するか、静電気防止バンドなどをお使いください。

注意

- フレームやHDDコネクタ、基板で手を切らないようにご注意ください。
- すでにデータの入っているHDDを接続する場合は、接続時の不測の事態に備えてデータのバックアップを必ず行ってください。
  また、本製品はHDDのホットスワップには対応しておりませんので、電源を入れたままのHDDの抜き差しは行わないでください。
- HDDの取り付け、取り外しを行う際にHDDに傷が付く場合があります。
  HDDに傷が付いたり、貼付してあるラベルやシールがはがれた場合、HDDメーカーの保証が受けられなくなる場合があります。
  HDDの出し入れはゆっくりと静かに行い、必要以上に傷が付かないように慎重にお取り扱いください。

HDDの組み込み方法

取り付け方

※本製品はシリアルATA(SATA)HDD専用です。パラレルATA(PATA)は接続できません。

注意

フロントドアのドアロックが解錠状態(🔓 マーク)にあることを確認します。

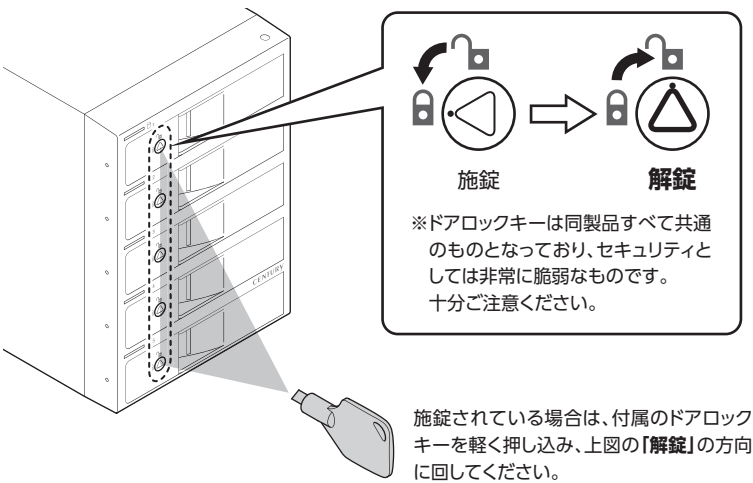

※ドアロックキーは同製品すべて共通のものとなっており、セキュリティとしては非常に脆弱なものです。
十分ご注意ください。

施錠されている場合は、付属のドアロックキーを軽く押し込み、上図の**「解錠」**の方向に回してください。

注意

HDDやドア等、各金具の端で手を切らないようにご注意ください。

2. フロントドアの取出し用ラッチを手前に引きます。

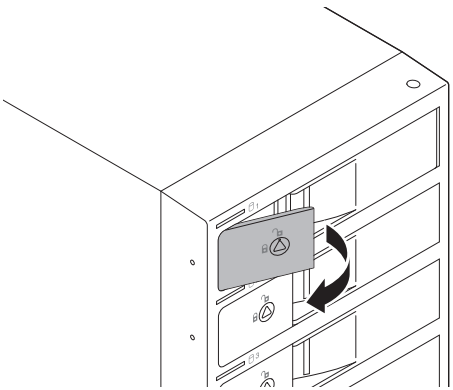

注意!!

◎必要以上に力をかけすぎると故障や破損の原因となりますのでご注意ください。

3. フロントドアを開けます。

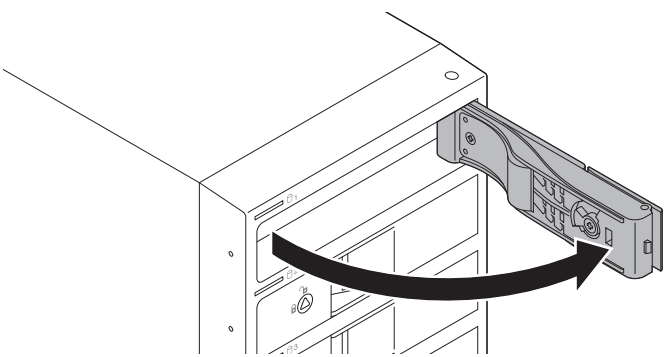

注意

本製品のドアに手を挟んだり、本製品のフレームやHDDの基板面、コネクタ等で手を切らないよう十分ご注意ください。

取り付け方（つづき）

4. HDDの表面を上にして筐体にゆっくりと入れ、軽く当たったところで止めます。

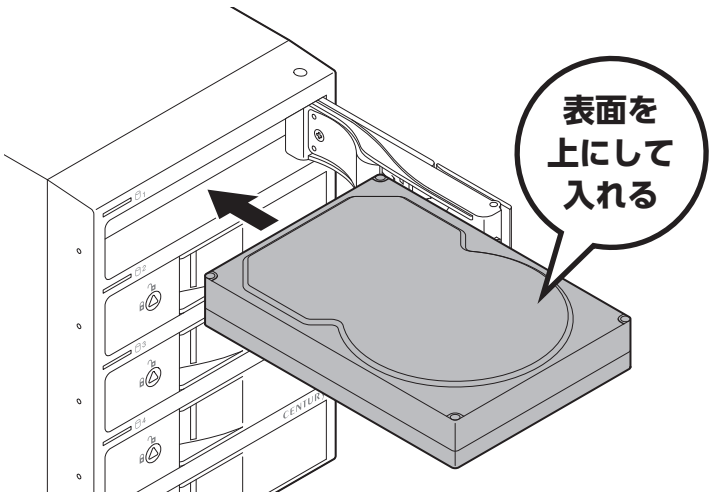

注意

- 本製品のドアに手を挟んだり、本製品のフレームやHDDの基板面、コネクタ等で手を切らないよう十分ご注意ください。
- HDDの取り付け、取り外しを行う際にHDDに傷が付く場合があります。
  HDDに傷が付いたり、貼付してあるラベルやシールがはがれた場合、HDDメーカーの保証が受けられなくなる場合があります。
  HDDの出し入れはゆっくりと静かに行い、必要以上に傷が付かないように慎重にお取り扱いください。

5. HDDがフロントドア内側の金属バネより奥に差し込まれていることを確認したら、フロントドアを閉めます。

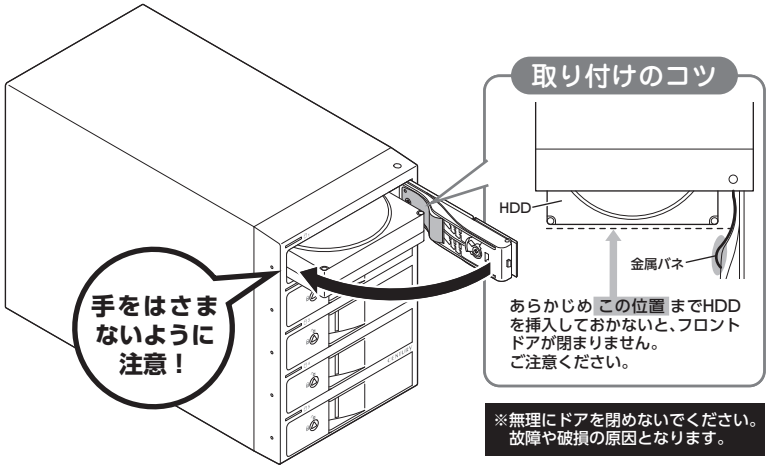

注意

- 本製品のドアに手を挟んだり、本製品のフレームやHDDの基板面、コネクタ等で手を切らないよう十分ご注意ください。
- HDDの取り付け、取り外しを行う際にHDDに傷が付く場合があります。
  HDDに傷が付いたり、貼付してあるラベルやシールがはがれた場合、HDDメーカーの保証が受けられなくなる場合があります。
  HDDの出し入れはゆっくりと静かに行い、必要以上に傷が付かないように慎重にお取り扱いください。

取り付け方（つづき）

6. 下段もそれぞれ同じようにセットして完成です。
安全のため、長時間ご使用になる場合にはドアロックを施錠してご使用ください。

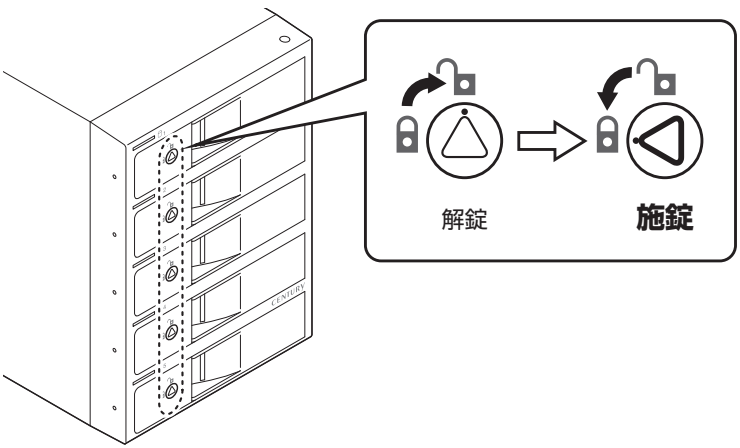

●取り出す場合は?

取り付けたときと同じようにフロントドアを開けると、中のHDDがコネクタから外れて前へ押し出されます。
そのままHDDを手で引き出してください。

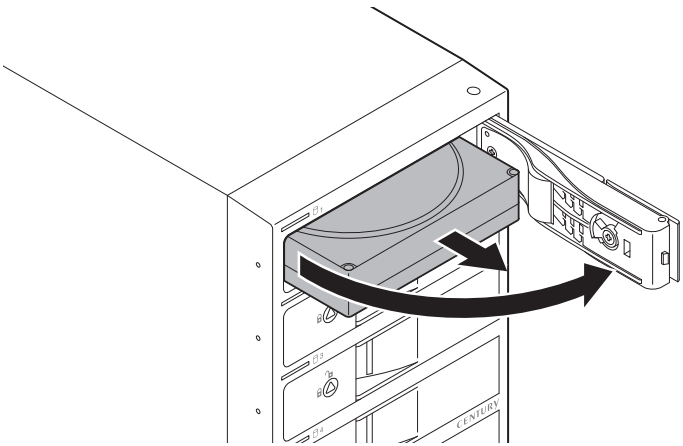

注意

本製品のドアに手を挟んだり、本製品のフレームやHDDの基板面、コネクタ等で手を切らないよう十分ご注意ください。

2.5インチSATA HDD/SSDの取り付け方法

1. 裸族のインナー本体を裏向きにして置き、基板とHDD/SSDのコネクタを図のように接続します。

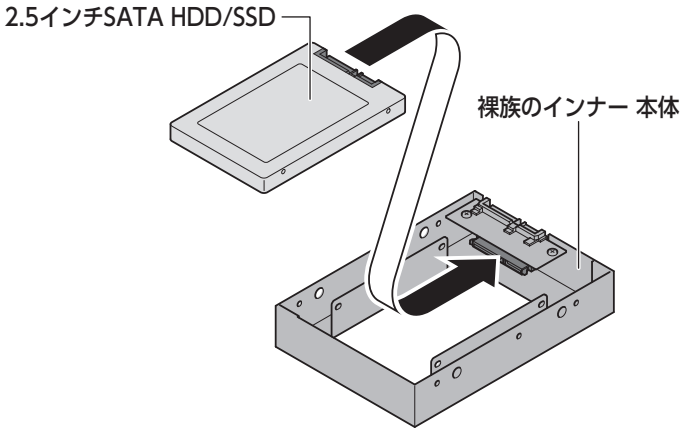

2. 付属のHDD/SSD固定用ミリネジで、本体とHDD/SSDを左右から4箇所ネジ止めします。
最後に本体を表向きにして完成です。

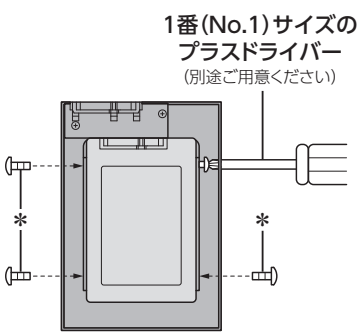

*HDD/SSD固定用ミリネジ(付属)

〈完成図〉

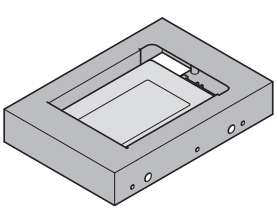

本製品への『裸族のインナー』のセット方法

2.5インチSATA HDD/SSDを『裸族のインナー』に取り付け後、図のように本製品にセットします。

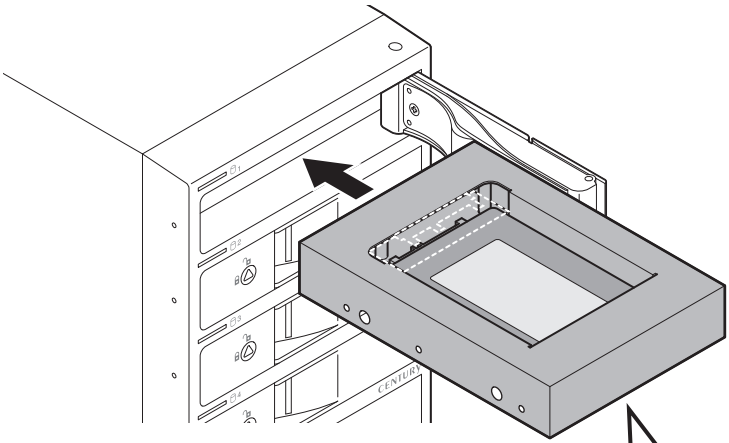

⚠注意

HDD/SSDの取り付け、取り外しを行う際にHDD/SSDに傷がつく場合がございます。
HDD/SSDに傷がついたり、貼付してあるラベルやシールがはがれた場合、HDD/SSDメーカーの保証が受けられなくなる場合がございます。
HDD/SSDの出し入れはゆっくりと静かに行い、必要以上に傷がつかないように慎重にお取り扱いください。

SATAコネクタの位置に注意！

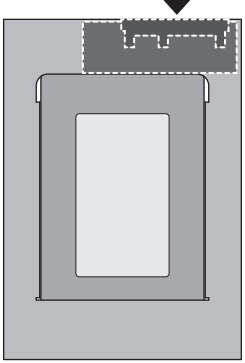

PCとの接続方法

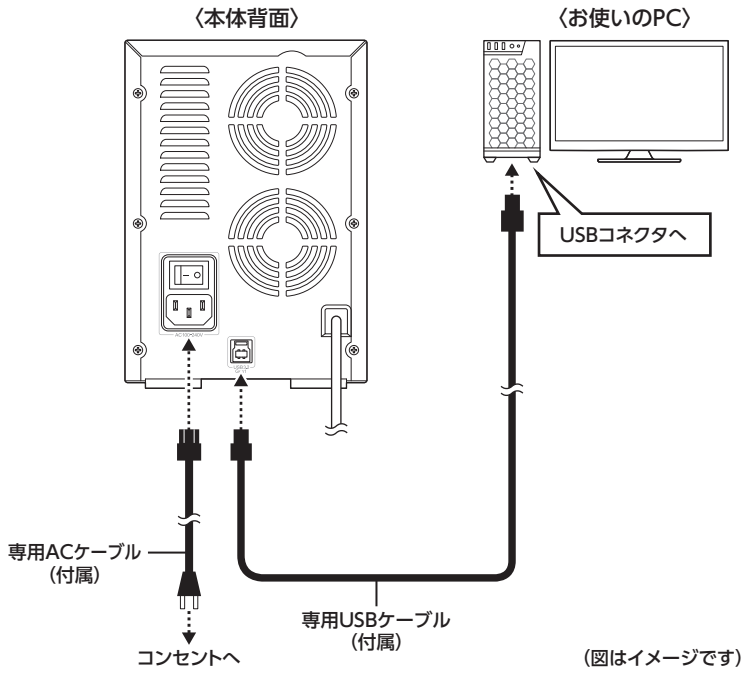

（図はイメージです）

※PCと接続後、P.32【電源の操作方法】をご確認のうえ電源の投入を行ってください。

注意

接続は必ずメイン電源スイッチが「オフ」の状態で行ってください。
メイン電源がオンの状態で接続を行うと、HDDが破損するおそれがあります。

接続・設置後のご注意

本製品のすべてのスロットにHDDを装填した場合、全体の重さが約6～8kgになります。
その状態で本体を手で押して動かそうとした場合、荷重により勢いがつき、本体背面のケーブルが壁などに衝突してコネクタ部が破損し、故障の原因となります。

【設置後に本体の位置を動かす場合】

設置後に本製品の位置を動かす場合は、すべてのスロットのHDDを抜き出してカラの状態にし、本体を上に持ち上げて動かしてください。
その際、本体背面のケーブルが壁などに当たってコネクタ部を破損しないよう、十分ご注意ください。

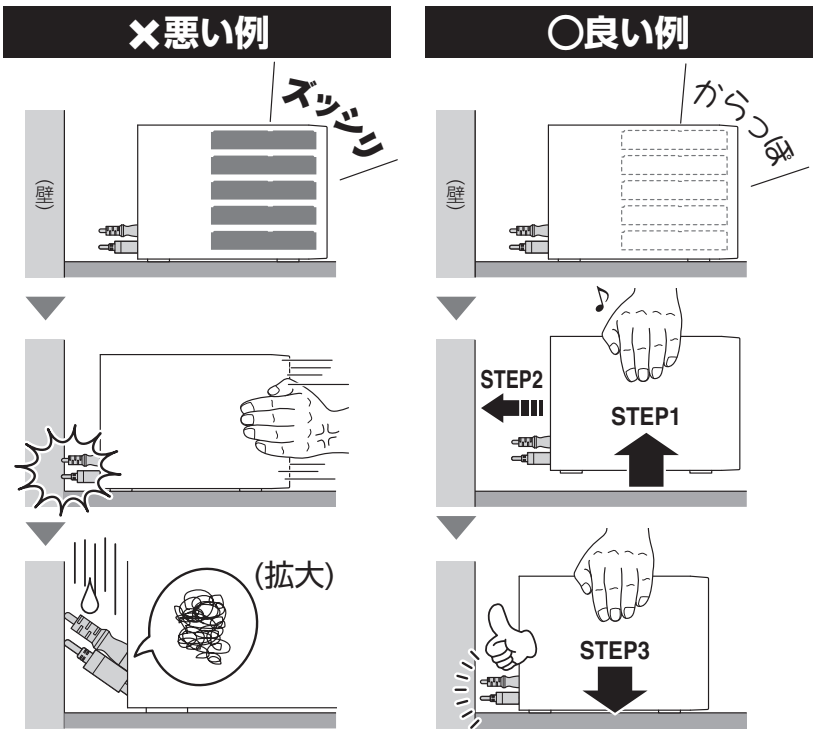

電源の操作方法

本製品は組み込んだHDDの電源を個別にオン/オフできるスイッチを搭載しています。
次の操作方法をお読みいただき、正しい手順で操作を行ってください。

⚠ 注意

- PC認識後にHDDの入れ替えをする場合は、必ずハードウェアの取り外し処理を行い、HDD独立電源スイッチをオフにしてから行ってください。
→P.40【ハードウェアの取り外しについて】
- 本製品はホットスワップには対応していませんので、HDD独立電源スイッチがオンの状態でのHDD抜き差しは行わないでください。

電源の投入方法

手順1. 背面にあるメイン電源スイッチをオンにします。

※この段階ではHDDや冷却ファンの回転は始まりません。

※電源オフ→電源オンを行うときは、電源をオフにしたあと5秒程度待ってから電源をオンにしてください。

メイン電源オン

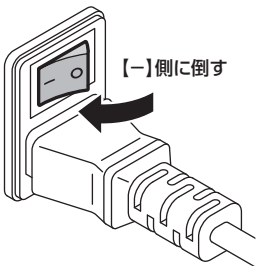

電源の投入方法（つづき）

手順2. 電源リモートボックスのHDD独立電源スイッチをオンにします。
電源をオンにすると、HDD独立電源スイッチのLEDと本体のステータスLEDが青色に点灯します。
また、1台目のHDDの電源をオンにしたタイミングで本体背面の冷却ファンが回転します。

HDD独立電源スイッチオン▶HDD電源LED青色点灯

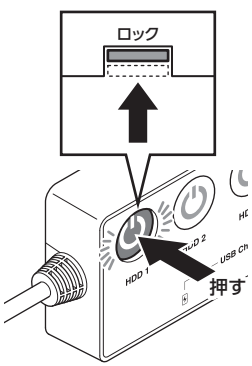

本体ステータスLED青色点灯

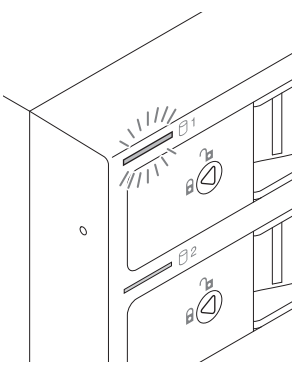

●組み込んだHDDとHDD独立電源スイッチは次の図のように対応します。

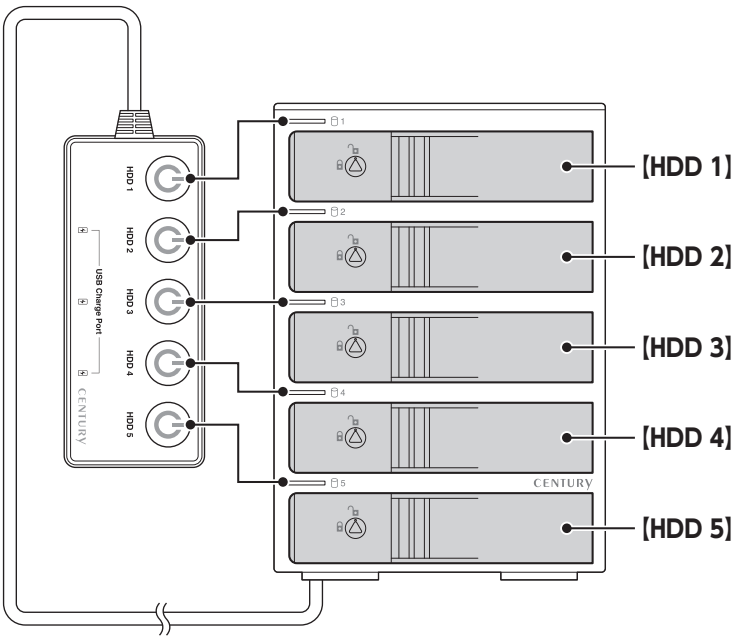

●本製品はPCと接続後もHDDの電源を個別にオン/オフしたり、HDDの取り付け、取り外しを行うことができます。

※HDDの電源オフを行う際には、必ずハードウェアの取り外し処理を行ってください。
→P.38【HDDの電源オフと取り外しについて】
本製品をPCから取り外す際は、**P.40【ハードウェアの取り外しについて】**をご参照ください。

ステータスLEDについて

ステータスLEDの表示とその意味

本製品のステータスLEDは次のような動作を示します。
※HDD独立電源スイッチをオンにした場合の動作になります。

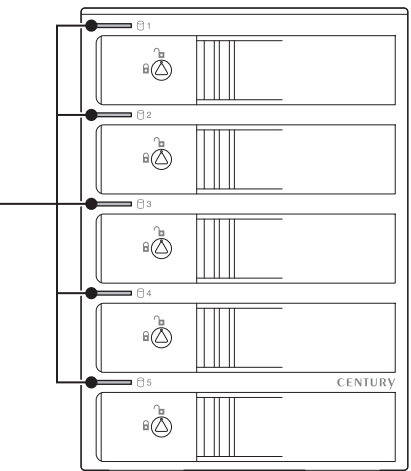

【ステータスLED】
- HDDを挿入すると青色に点灯します。
- HDDにアクセスするとピンク色に点滅します。

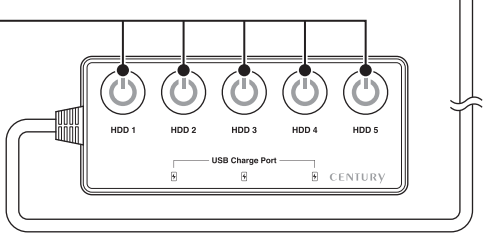

【HDD電源LED】
- スイッチをオンにすると青色に点灯します。
- スイッチをオフにすると消灯します。

※HDDの取り外し処理を行った際は、HDD電源LEDは消灯しません。

※電源オフ→電源オンを行うときは、電源をオフにしたあと5秒程度待ってから電源をオンにしてください。

本体の動作	ステータスLEDの状態
HDDを挿入した状態で電源オン	青色に点灯
HDDを挿入しないで電源オン	赤色に点灯
HDDアクセス時	ピンク色に点滅
HDD/ハードウェアの取り外し処理時	消灯
PC電源連動時	消灯
個別電源オフ	消灯
メイン電源オフ	消灯

HDDの電源オフと取り外しについて

本製品はPCと接続した状態でもHDDの電源を個別にオフにしたり、HDDを取り外すことができます。

※本製品そのものをPCから取り外す手順については、**P.40【ハードウェアの取り外しについて】**をご参照ください。

注意

- **それぞれのHDDの電源をオフにする際は、必ず本項の手順の通りに操作を行ってください。手順どおりに処理を行わなずに電源をオフにした場合、HDD内のデータが破損したり、HDDそのものが破損するおそれがあります。**
- **他の段に挿入したHDDのアクセス中にHDDの電源をオフにすることは、なるべくお控えください。転送エラー等、予期しないエラーが発生する場合があります。**

Windowsの場合

1. タスクトレイの「ハードウェアの安全な取り外し」アイコンをクリックします。

2. 接続した台数分のHDDが表示されますので、電源をオフにしたいHDDを選択してクリックします。

※OSや環境によって表示名称が変わる場合があります。

Windowsの場合（つづき）

3. 取り外し完了のメッセージが表示され、取り外した段のHDDのステータスLEDが消灯し、HDDの回転が停止します。
HDDの回転が完全に停止してから個別電源をオフにします。

Macの場合

1. デスクトップに表示されているHDDのアイコンをDockのゴミ箱にドラッグすると、HDDのステータスLEDが消灯し、HDDの回転が停止します。

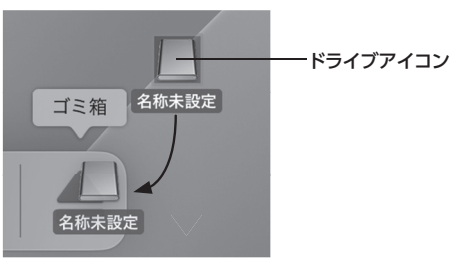

2. HDDの回転が完全に停止してから個別電源をオフにします。

Tips

「ボリューム（Windows）」や「名称未設定（Mac）」というHDDばかりで、どれを取り外せば良いか分からない!

そんな時は、HDDに「動画データ」や「仕事用データ」などと名称を付けてあげましょう。また、HDD本体にも同じ名称のラベルを貼って管理すれば、より効率的です。

ハードウェアの取り外しについて

本製品を接続したPCから取り外す方法を説明します。

手順1. P.38【HDDの電源オフと取り外しについて】の手順にしたがい、すべてのHDDの取り外し処理を行います。
最後のHDDの取り外し処理を行うと、背面の冷却ファンの回転が停止します。

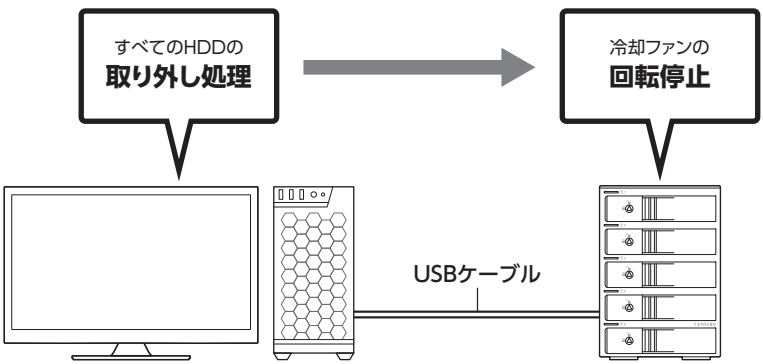

手順2. 背面のメイン電源スイッチをオフにしてケーブルを取り外します。

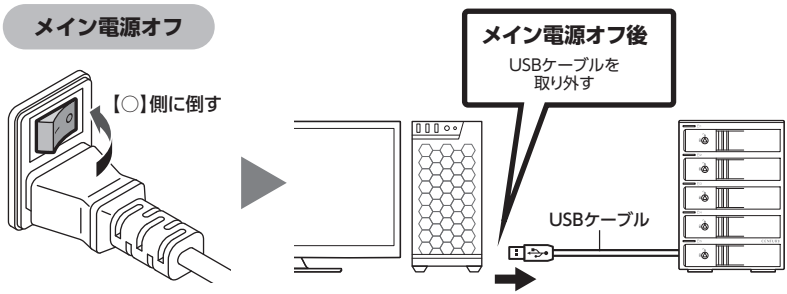

注意

ハードウェアの取り外し処理を行わずに本製品を取り外すと、HDDのデータが破損したり、消失するおそれがありますので、必ず取り外し処理を行ってください。

電源連動機能について

PCの電源をオフにすると、本体前面のステータスLEDが消灯し、搭載したすべてのHDDと冷却ファンの回転が停止します。
このとき、電源オンの状態のHDDがあれば、その位置のHDD電源LEDは点灯しつづけます。
以降、PCの電源オン/オフに合わせてHDDが回転・停止するようになります。

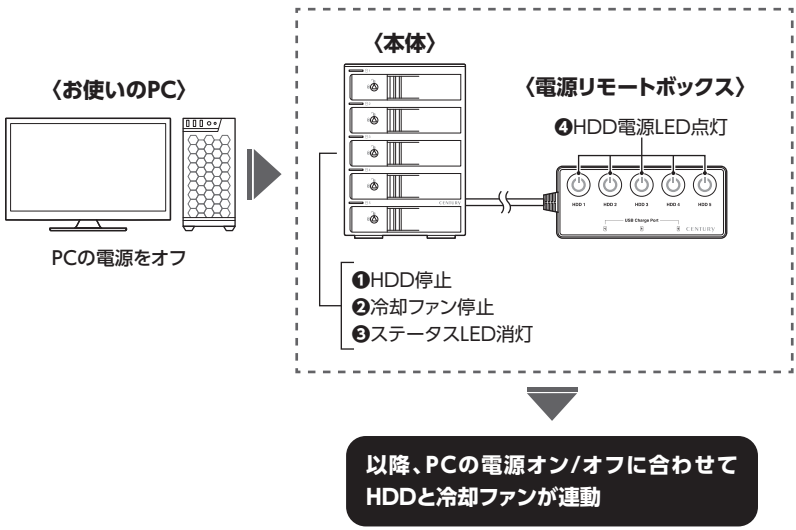

注意

※本機能はWindows PCのみ有効です。Mac(Boot Camp含む)では動作しませんので、あらかじめご了承ください。
※本機能はPCからの信号を感知してHDDの回転を制御するため、常時3W程度の電力を消費します。
長時間ご使用されない場合は、本製品のメイン電源スイッチをオフにしてください。
また、本製品の電源連動機能はお使いのPCによってはご使用できない場合がございます。
その際は電源連動機能を使用せず、手動で電源オン/オフを行ってください。

電源連動機能とは?

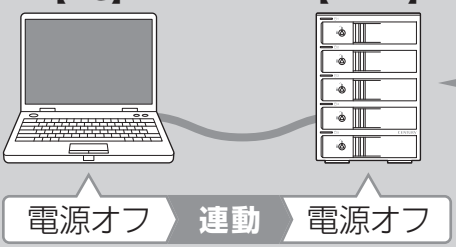

機能説明

接続したPCの電源オン・オフに連動して動作するので、スイッチ切り忘れの心配なし!
しかも自動で節電!

PC

本製品

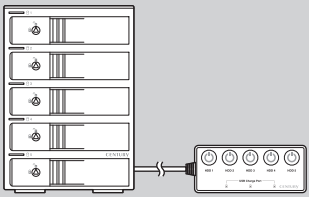

電源オフ (終了/シャットダウン)	連動	❶HDD停止 ❷冷却ファン停止 ❸ステータスLED消灯 ❹HDD電源LED点灯
電源オン (起動/スタートアップ)	連動	❶HDD始動 ❷冷却ファン始動 ❸ステータスLED点灯 ❹HDD電源LED点灯

USBチャージポートについて

本製品の電源リモートボックスには、スマートフォンやタブレットの充電が可能なUSBチャージポートを3基搭載しています。
それぞれのポートが5V 2.1A出力に対応しているので、スマートフォンやタブレットの充電も可能です。

注意

- **USBチャージポートは充電専用のUSBポートです。**
- **USBハブ機能はありませんので、USBマウスやキーボード、USBメモリ等を接続しても、PCでは認識されません。**
  また、スマートフォンやタブレットをPCと同期させることはできません。

USBチャージポートの使用方法

手順1. メイン電源スイッチをオンにします。→P.32【電源の操作方法】

手順2. 充電を行うスマートフォンやタブレットをUSBチャージポートに接続すると、充電が開始されます。

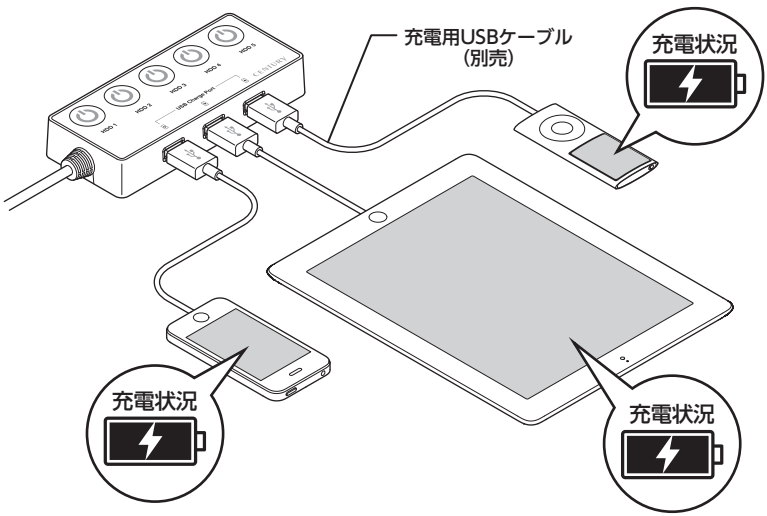

※HDDの個別電源がすべてオフの状態でも、USBチャージポートは使用できます。
※充電中や充電完了を示すインジケータLED等はありませんので、充電状況はスマートフォンやタブレットの画面をご確認ください。
※複数のスマートフォンやタブレットの充電を行った際、充電が不安定になるようであれば、各機器を取り外し、同時充電台数を減らして再度お試しください。
※本製品にスマートフォンやタブレットを接続して充電するためのUSBケーブルは付属していません。
各機器に付属の純正ケーブル、または適切な対応ケーブルを別途ご用意のうえご使用ください。

電源リモートボックスのマグネットについて

本製品の電源リモートボックス底部にはマグネットが内蔵されているので、本体上部のスチール部分やスチール机などの金属部に固定することが可能です。

【電源リモートボックス底部】

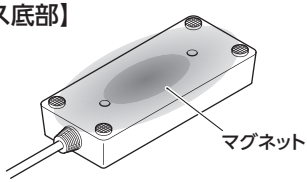

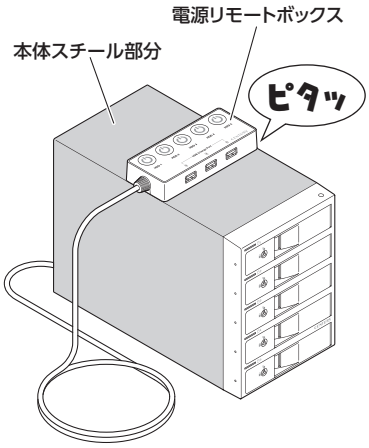

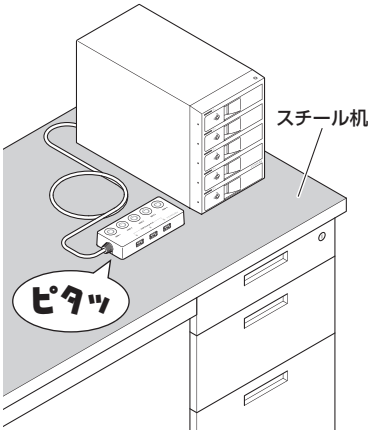

※マグネットの固定力は強くありませんので、スチール棚等の垂直面に取り付けた場合、ケーブルの重みなどでずれ落ちることがあります。

※電源リモートボックスのマグネット付近に磁気の影響を受けやすいもの（磁気テープ、磁気カード、時計、電子機器、医療機器、通信機器等）を近づけないでください。
誤動作やデータ消失のおそれがあります。

MEMO

症　状	処　置
認識されない	以下の点をご確認ください。 • HDD/SSDが正常に差し込まれているか確認する。 • 接続ケーブル、ACケーブルを確認する。 • 他社製ケーブルを使っている場合は本製品同梱のケーブルで動作確認する。 • USBホストが正常に動作しているか確認する。 • USBホストのドライバが最新かを確認する。
ステータスLEDが点灯しても、HDDが回転している音がしない	配線が正しく接続されているかご確認ください。 また、付属のケーブル以外を接続されると、故障や事故の原因となりますので、必ず付属のケーブルをご使用ください。
スリープ、スタンバイ、休止状態から復帰するとフリーズする、アクセスできない	Windows、Macともに、スリープ、スタンバイ、休止状態の動作が環境によって大きく異なるため、サポート外とさせていただきます。 問題が出る場合は、スリープ、スタンバイする前に取り外しを行ってください。
「CRCH535U3ISC2」からOSが起動しない	OS起動はサポートしておりません。
新しいHDDをセットしたが、マイコンピュータ内(Windows)、デスクトップ(Mac)にHDDのアイコンが表示されない	新しいHDDは接続後、領域の確保とフォーマットの作業が必要となります。 下記ページを参照のうえ、初期化の作業を行ってください。 • **Windowsでお使いの場合** →巻末付録2【Windowsでの領域の確保とフォーマット】をご確認ください。 • **Macでお使いの場合** →巻末付録10【MacOSでのフォーマット】をご確認ください。

症　状	処　置
HDDの回転音が安定せず、認識しない	HDDの台数に比例して消費電力も大きくなりますので、HDDの台数を減らして症状が変わるかご確認ください。 また、コンセントがタコ足配線になっていると、電圧が低下してHDDの動作に支障が出ることがあります。 コンセント周りの配線をご確認ください。
複数台のHDDをオンにして起動した際、本体に認識される順番がHDDによって異なる	本製品の場合、HDDが始動した順に認識されます。 そのため、初期動作に時間がかかるHDDがあった場合、順番が入れ替わることがあります。 HDDに割り振られるドライブ文字が異なる場合、ディスクの管理にて、HDDに個別のドライブ文字を手動で割り当てることでドライブ文字を固定することができます(Windows)。 ただし、ドライブ文字の重複にはご注意ください。
2TBを超えるボリュームを初期化しようとすると、2TBで分割されてしまう(Windows)	MBR形式の場合、1パーティションの上限が2TBまでとなります。 GPT形式にて初期化することで2TB以上のパーティションを作成することが可能です。
USB 3.2 Gen1接続時にUSB 2.0として認識してしまう	本製品の電源をオンにしたままUSBケーブルを接続すると、接続するタイミングによってUSB 2.0機器として認識してしまう場合があります。 本製品の電源はオフの状態で各ケーブルを接続し、HDD独立電源スイッチをオンにしてください。
接続してしばらく経つと認識されなくなってしまう	以下をご確認ください。 ①ご使用のUSBインターフェイスのドライバのアップデート状況をご確認ください。 ②他社製のUSBケーブルをご使用の場合、製品同梱の専用USBケーブルに変えて動作をご確認ください。

症　状	処　置
30分以上経ってもHDDのフォーマットが完了しない(Windows)	HDDのフォーマット時、「クイックフォーマット」を選択せず通常のフォーマットを選択すると、フォーマットに時間がかかります。 フォーマットを短時間で完了させたい場合は「クイックフォーマット」を選択してください。 詳しくは、巻末付録2【Windowsでの領域の確保とフォーマット】をご参照ください。
2TBのHDDを接続したのに容量が1.8TB程度になってしまう	計算方法に違いはないか、ご確認ください。 ほとんどすべてのHDDドライブメーカーは、公称容量を **• 1MB = 1,000,000 バイト** で計算した値で示しています。 それに対し、一般的には、 **• 1KB = 1024 バイト** **• 1MB = 1024 × 1024 = 1,048,576 バイト** **• 1GB = 1024 × 1024 × 1024** **= 1,073,741,824 バイト** **• 1TB = 1024 × 1024 × 1024 × 1024** **= 1,099,511,627,776 バイト** です。 たとえば2TBと表示されているドライブの場合、これを一般的なTBに換算してみますと、 **• 2,000,000,000,000 ÷ 1,099,511,627,776 = 約1.8 TB** となり、200GB程度少なくなることがお分かりいただけると思います。 このような計算方法が(HDDドライブメーカーでは)一般的となっておりますので、ご理解をお願いいたします。

症　状	処　置
S.M.A.R.T情報が表示されない	S.M.A.R.Tを参照するソフトによって対応が大きく異なり、表示できるものとできないものがあるようです。 弊社ではCrystalDiskInfoにてS.M.A.R.Tが表示できることを確認しております。
USBチャージポートにマウスをつないだが、認識しない	USBチャージポートは充電専用のUSBポートとなり、USBハブ機能はありません。

FAQ(よくある質問とその回答)

質　問	回　答
使用できるHDDの最大容量は?	本製品をPCに接続して使用する場合、最大で20TB(テラバイト)までとなります。(2023年2月現在) 最新の対応状況に関しては弊社サポートセンターまでお問い合わせください。
どんな形式のHDDが接続可能ですか?	3.5インチサイズのシリアルATA(SATA)HDDが接続可能です。 また、同梱品の「裸族のインナー」を使用した場合、2.5インチHDD/SSDもご使用いただけます。 パラレルATA(IDE)やSAS、SCSI HDDは接続できません。
HDDは1台のみでも使用可能ですか?	可能です。
本製品の電源を入れたままHDDの抜き差しが可能ですか?	PCから【HDDの電源オフと取り外しについて】(P.38)を行い、HDD独立電源スイッチをオフにしたあと、HDDの抜き差しが可能になります。
着脱可能回数は何回ですか?	本製品に装備されているコネクタの耐久性は約10,000回となっております。HDD側にもそれぞれ同様の耐久性が設定されておりますので、くわしい着脱可能回数はHDDの製造メーカーにお問い合わせください。
HDDにアクセスしていないのに、ステータスLEDが点滅します 故障ですか?	ウイルススキャンや各ソフトのアップデートチェック・インデックス作成等、明示的にアクセスを行っているアプリケーションがなくても、バックグラウンドで動作しているアプリケーションやサービスが本製品のHDDにアクセスする場合があり、その結果ステータスLEDが点滅することがあります。 この場合は故障ではありません。

質　問	回　答
他の機器で使用していたデータの入ったHDDを入れて、そのままデータにアクセスできますか?	基本的には使用可能ですが、以前ご使用いただいていた環境によってはご使用になれない場合があります。ご使用になれない場合は、フォーマットを行う必要があります。 不慮の事故によるデータの消失を避けるためにも、データが入ったHDDを接続する場合は必ずバックアップをとってからの作業をお願いいたします。
Windows ServerやLinuxで動作しますか?	サポート対象外となります。 サポート対象外のOSに関しては弊社で動作確認を行っておらず、ご使用に関しては自己責任での範囲となります。 ドライバの提供や操作方法等はご案内できかねます。
OSの起動は可能ですか?	OS起動はサポート対象外とさせていただきます。 あらかじめご了承ください。
電源連動機能を無効にすることはできますか?	本製品の電源連動機能を無効にすることはできません。 あらかじめご了承ください。

MEMO

新しいHDDをお使いの場合は こちらをお読みください

●Windowsでの領域の確保とフォーマット……巻末付録2
●MacOSでのフォーマット……巻末付録10

!ご注意ください!

●領域の確保とフォーマットを行うと、HDDを初期化してPCで認識される状態に構成されます。

●以前、別のPC等でご使用になっていたHDDをご使用の場合、次ページからの作業を行うと、HDD内のすべてのデータが消えてしまいますのでご注意ください。

●通常、データが入っているHDDを接続した場合であれば、次ページからの作業は行わずに認識、データにアクセスが可能となります。

Windowsでの領域の確保とフォーマット

注意

●この説明では、HDDにパーティションを分割しない設定で領域を確保する操作を説明しています。
細かく分割する操作に関しては、Windowsのヘルプや参考書を参考にしてください。

●この手順どおりに処理を行うと、HDDのフォーマットを行ってHDD内に入っているデータを消去します。
消したくないデータが入っている場合は、領域の確保とフォーマット処理は行わないようにしてください。

◉弊社WEBにてフォーマット方法の動画解説があります。ご参照ください。

	Windows 11でのフォーマット方法
	https://www.century.co.jp/support/faq/windows11-format.html
	Windows 10でのフォーマット方法
	https://www.century.co.jp/support/faq/windows-10-format.html

1.

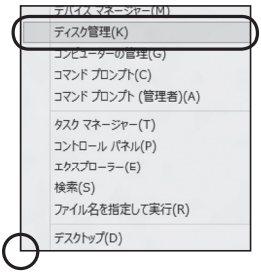

スタートボタンを**右クリック**し、「ディスク管理」を開きます。

2.

【コンピュータの管理】の【ディスクの管理】を選択すると、接続したディスクが【初期化されていません】と表示されています。
そこを右クリックして表示されるポップアップメニューから【ディスクの初期化】を選択します。

Windowsでの領域の確保とフォーマット（つづき）

3.

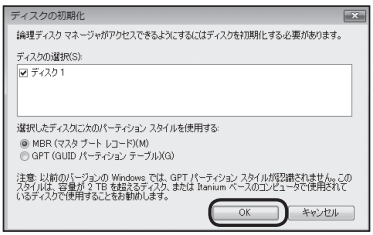

【ディスクの初期化】ウインドウが表示されます。

先ほど選択したディスクで間違いないかを確認して【OK】をクリックします。

4.

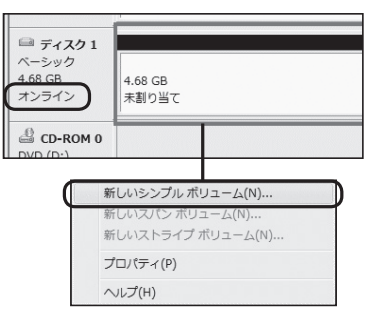

【ディスクの初期化】が完了するとディスクの状態が【オンライン】に変わります。
この状態ではまだ使用できませんので、ボリュームを作成してフォーマットする必要があります。
ディスク名の表示の右側の、容量が表示されているところを【右クリック】すると、ポップアップメニューが表示されますので【新しいシンプルボリューム】を選択します。

5.

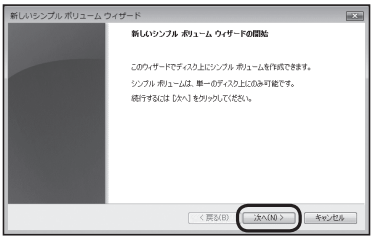

【新しいシンプルボリュームウィザード】が表示されます。
設定する箇所はありませんので【次へ】をクリックします。

6.

【ボリュームサイズの指定】が表示されます。
MB(メガバイト)単位でボリュームサイズを指定します。
ここで指定したサイズがパーティションサイズとなりますので、任意の数値を指定してください。
特に指定しなければ最大容量で設定されます。
設定したら【次へ】をクリックします。

Windowsでの領域の確保とフォーマット（つづき）

7.

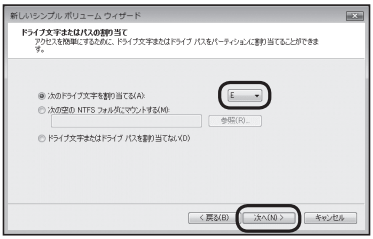

【ドライブ文字またはパスの割り当て】ウインドウが表示されます。
ドライブ文字はマイコンピュータやエクスプローラで割り当てられるドライブのアルファベットです。
通常、Cが起動ドライブで以降アルファベット順に割り当てられます。
特に指定がなければ空いている割り当て番号のいちばん若いアルファベットが割り当てられます。

【次の空のNTFSフォルダにマウントする】と【ドライブ文字またはドライブパスを割り当てない】は通常使いませんので選択しないでください。
こちらの機能を選択する場合は、Windowsの説明書、ヘルプ、参考書籍等をご参照ください。

8.

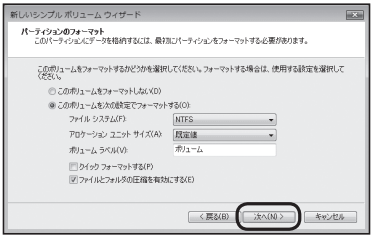

【パーティションのフォーマット】ウインドウが表示されます。

下記の各設定が終わりましたら、【次へ】をクリックします。

ファイルシステム	NTFSを選択します。他のファイルシステムは使用しないでください。
アロケーションユニットサイズ	パーティションのアロケーションユニットサイズを指定します。特に使用するアプリケーション等の指定がない限り、既定値を選択します。
ボリュームラベル	マイコンピュータ等から表示されるボリュームラベルを設定します。
クイックフォーマットする	このチェックボックスを有効にすると、フォーマットする際にクイックフォーマットでフォーマットを行います。 通常のフォーマットと違い、ディスクの全領域をベリファイしませんので、時間がかからない替わりに、不良セクタ等の代替も行われません。 お使いのディスクの状態に合わせて選択してください。
ファイルとフォルダの圧縮を有効にする	このチェックボックスを有効にすると、ファイルとフォルダの圧縮が有効になります。 通常よりも大きな容量を使用できるようになりますが、パフォーマンスの面では圧縮されていない状態よりも劣ります。 一部のアプリケーションでは、この設定が推奨されていないこともありますのでご注意ください。

Windowsでの領域の確保とフォーマット（つづき）

9.

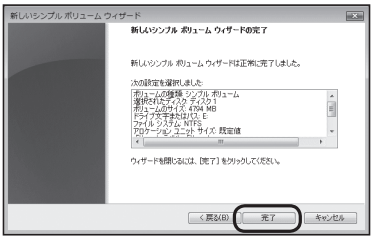

【新しいシンプルボリュームウィザードの完了】ウインドウが表示されます。

テキストボックスの設定を確認して【完了】をクリックするとフォーマットが開始されます。

10.

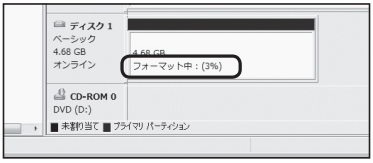

これでフォーマットの作業は完了です。ディスクの管理の容量表示ウインドウには、フォーマット完了までの進行状況が表示されます。
フォーマットが完了すると、マイコンピュータにディスクが表示され、使用可能になります。

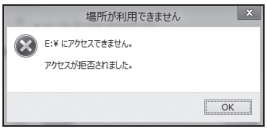

- フォーマット中にディスクにアクセスしようとすると警告が表示されますが故障ではありません。
- フォーマット中は、PC、本製品の電源を切ったり、ケーブルを取り外したり、Windowsを終了しないでください。故障の原因となります。

MEMO

MacOSでのフォーマット

注意

安全なフォーマットのために、すでに接続して使用しているHDDがある場合は、あらかじめ取り外しを行い、新しいHDDのみを接続してください。

◉弊社WEBにてフォーマット方法の動画解説があります。ご参照ください。

	Macでのフォーマット・初期化方法 (OS X El Capitan以降[Mac OS 10.11～])
	https://www.century.co.jp/support/faq/mac-osx-el-capitan-format.html

1.

フォーマットされていないディスクを接続すると、メッセージが表示されますので、「初期化...」をクリックすると、ディスクユーティリティが起動します。

※手動でディスクユーティリティを起動する場合は、アプリケーション>ユーティリティ>ディスクユーティリティを選択してください。

2.

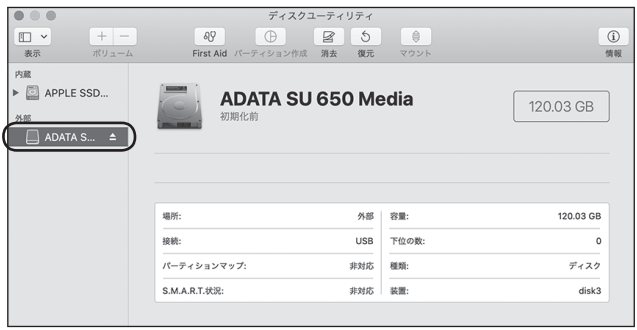

ウインドウ左側「外部」の下に接続されているディスクが表示されますので、フォーマットするディスクを選択します。

※フォーマットするディスクの容量等を確認して間違いないか確認してください。

※macOS High Sierra(MacOS 10.13)で外部ディスクが表示されない場合は、表示メニューの「全てのデバイスを表示」を選択し、ディスクユーティリティを起動し直してください。

MacOSでのフォーマット（つづき）

3.

❶ウインドウ上部にある「消去」ボタンをクリックすると、シートダイアログが表示されますので設定を確認します。

【名前】…ディスクの名前を入力します。

【フォーマット】…通常は「OS X 拡張（ジャーナリング）」を選択してください。

※macOS High Sierra（MacOS 10.13）では「MacOS拡張（ジャーナリング）」を選択してください。
また、APFSでフォーマットを行うと、macOS Sierra（MacOS 10.12）以前のOSでは読み込みできなくなりますのでご注意ください。

【方式】…通常は「GUIDパーティションマップ」を選択してください。

※MacとWindows両方で利用したい場合は、フォーマットを「MS-DOS（FAT）」または「exFAT」、方式は「マスターブートレコード」を選択してください。
「MS-DOS（FAT）」は2TBより大きな容量のディスクでは利用できません。
exFATはOSのバージョン（過去のバージョン等）によっては、対応していない場合があります。

❷「消去」ボタンをクリックすると、フォーマットが開始されます。

4.

完了のシートダイアログが表示されればフォーマット完了です。

MEMO

MEMO

サポートのご案内

■販売・サポート

株式会社 センチュリー

CENTURY

■サポートセンター

〒277-0872　千葉県柏市トヨフタ（十余二）249-329

☎ 04-7142-7533

（平日 午前10時～午後5時まで）

【FAX】04-7142-7285
【Web】https://www.century.co.jp
【Mail】support@century.co.jp

～お願い～
修理をご依頼の場合、必ず事前にサポートセンターにて受付を行ってから発送をお願いいたします。

「センチュリーサポート」へご相談の際は…

商品名は、

「 カプセルホテル5Bay（ベイ） V2（ブイツー） 」

を言ってネ!

コンピュータは読み方が変な用語がいっぱい！

SATA？

えすえー てぃーえー？

読み方が判らない場合は
そのままアルファベットを読み上げてね！

お使いのPCや本製品、パッケージなどをご用意したうえでお電話いただくと、対応がスムーズに進みます。

ー 本書に関するご注意 ー

1．本書の内容の一部または全部を無断転載することは固くお断りします。
2．本書の内容については、将来予告なく変更することがあります。
3．本書の内容については万全を期して作成いたしましたが、万一ご不審な点や誤り、記載漏れなど、お気づきの点がございましたらご連絡ください。
4．運用した結果の影響については、【3.】項に関わらず責任を負いかねますのでご了承ください。
5．本書の内容の抜粋または全てを弊社に無断で複製、転載、送信、配布、翻訳、改変、引用することを禁止します。
6．本製品がお客様により不適当に使用されたり、本書の内容に従わずに取り扱われたり、またはセンチュリーおよびセンチュリー指定のもの以外の第三者により修理・変更されたこと等に起因して生じた損害等につきましては、責任を負いかねますのでご了承ください。

※記載の各会社名・製品名は各社の商標または登録商標です。
※The warranty for this product is valid only in Japan. Only Japanese-language drivers and manuals are included. It does not support other language OS. Support desk is only available in Japanese. Please note that maintenance and repair services are not warranted outside Japan. All listed informations are all trademarks or registered trademarks of the respective companies.

アンケートにご協力をお願いします

センチュリー商品をお買い求めいただき、まことにありがとうございます。
今後の商品開発などの参考にさせていただきますので、下記URLにてアンケートの入力をお願いいたします。
どうぞよろしくお願いいたします。

https://www.century.co.jp/support/contact/questionnaire.html

保　証　書

保　証　規　定

1. 弊社の保証は本書に明示した期間、条件のもとにおいて無償修理または交換をお約束するものです。
   したがいまして、本保証によってお客様の法律上の権利を制限するものではありません。
2. 本製品は、本保証書に明記された保証期間を設けております。
   販売店より発行された購入証明書に記載された日付より保証期間が発生するものとします。
   取扱説明書の注意書きにしたがって、正常な使用状態で万一保証期間内に故障した場合には無償で修理いたします。
   （修理が不可能な場合は在庫などの関係上、相当品をもって換えさせていただく場合がございます。）
3. 購入証明書は、販売店の発行した弊社製品の型番と購入日が記載された領収書や納品書を指します。
   通販等で領収書や納品書が無い場合はご購入履歴を印刷した物を添付してください。
4. 保証期間中であっても以下のような場合には保証いたしかねます。
   a. 購入日を証明する資料を提示されない場合。
   b. 購入日を証明する資料が改ざんされた疑いのある場合。
   c. 火災、地震、水害、落雷、その他の天災地変、公害や異常電圧による故障および損傷。
   d. 事故等の外部要因に起因する故障および損傷。
   e. お買い上げ後の輸送、移動等における落下・衝撃等、お取り扱いが適当でないために生じた故障および損傷。
   f. 接続している他の機器に起因して生じた本製品の故障および損傷。
   g. 特定機種でのみ発生する動作不良等。（相性の問題）
   h. 説明書に記載の使用方法、または注意に反するお取り扱いによって生じた故障および損傷。
   i. 改造またはご使用の責任に帰すると認められる故障および損傷。
   j. 正常なご使用において消耗品が自然消耗、摩耗等した場合。
   k. オークション等を含む個人間売買や中古販売、または譲渡によって製品を入手した場合。
5. 保証期間内外を問わず、すべてセンドバックによる修理対応とさせていただきます。尚、保証期間内の送料は、発送時はお客様のご負担、修理完了後の製品の返送時は弊社の負担とさせていただきます。保証期間外の送料は、往復ともお客様負担とさせていただきます。
6. 本保証、または他のいかなる黙示または明示の保証のもとでも、弊社の責任は上記に規定する修理に限られます。いかなる保証違反についても、これらの救済を唯一の救済手段といたします。弊社は、保証違反または他のいかなる法理論から生じる直接的、特別、付随的または間接的な損害について責任を負いかねます。弊社が責任を負いかねるこれらのものには、逸失利益、ダウンタイム（機能停止期間）、顧客からの信用、設備および財産への損害または交換、およびお客様の製品を含むシステムに蓄積されていた、または共に使用されたいかなるプログラムまたはデータの修復、再プログラミング、複製にかかる費用等が含まれます。
7. 修理期間中の保証に関しては、弊社到着日から返送日までの日数分、保証期間を延長させていただきます。延長保証を受ける際には、弊社からの修理完了報告書を添付していただく必要がございます。
8. 保証内、有償に関わらず、交換した不良部品の所有権は、当社に帰属するものとします。交換した不良部品の返却は致しかねますのでご了承ください。また、いかなる場合も交換部品の先出し出荷及び販売は行いません。
9. 製品の保守部品の保管期間は生産完了後3年間とさせていただきます。その後の修理等に関するご要望にはお応えいたしかねる場合がございます。
10. 保証書は再発行いたしませんので大切に保管してください。
11. 本保証は日本国内でのみ有効とさせていただきます。日本国外への保守対応、修理対応は行いません。
    This warranty is valid only in Japan.

保証期間	ご購入から **1** 年間

※中古販売、転売、オークション等のご購入を除きます。

※保証期間内の修理の際、ご購入時のレシート等をご同梱いただきます。
　紛失しないように大切に保管してください。