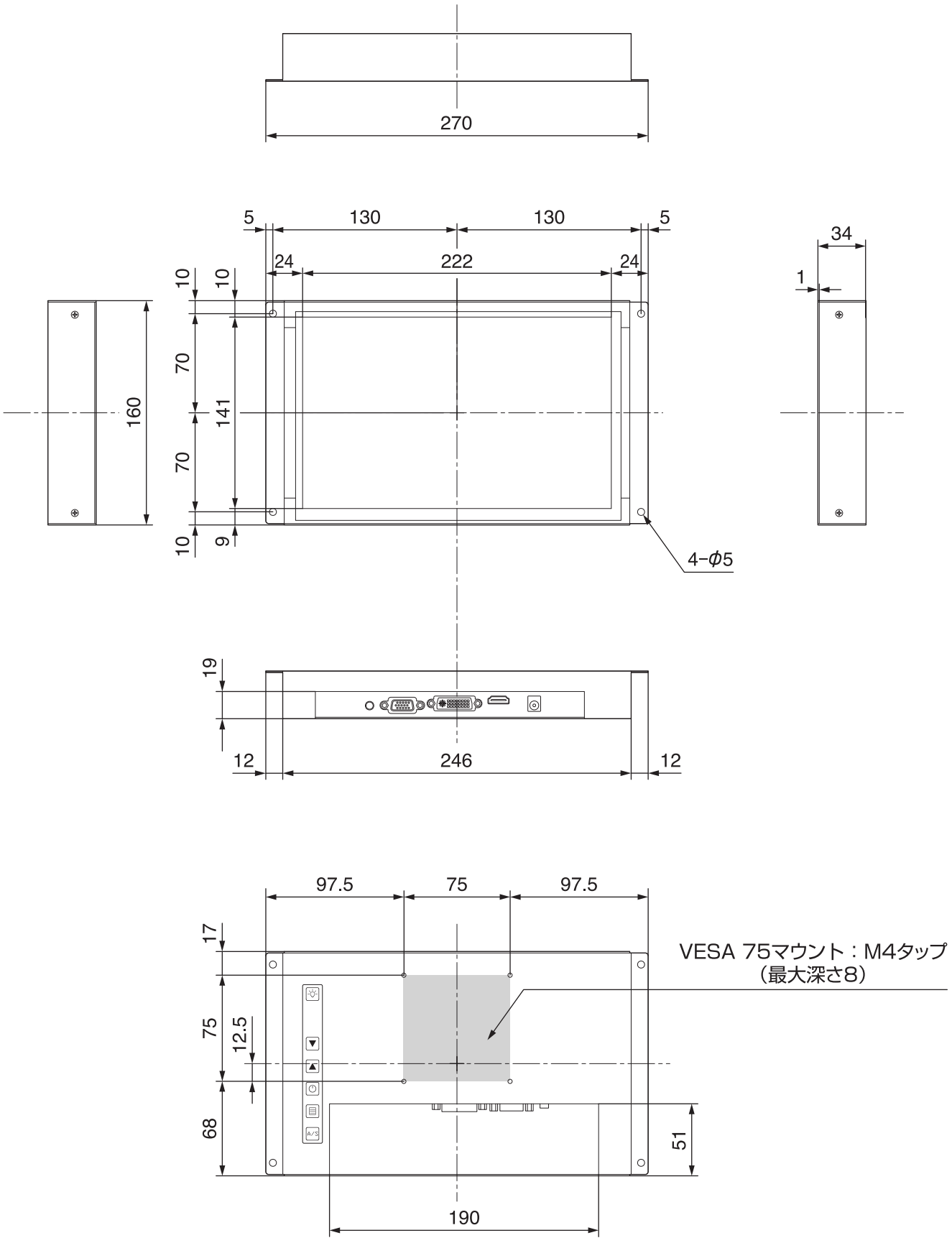

（単位：mm）

LCD-F101W-V010C

CENTURY